PRODUCED BY AN AUTODESK EDUCATIONAL PRODUCT

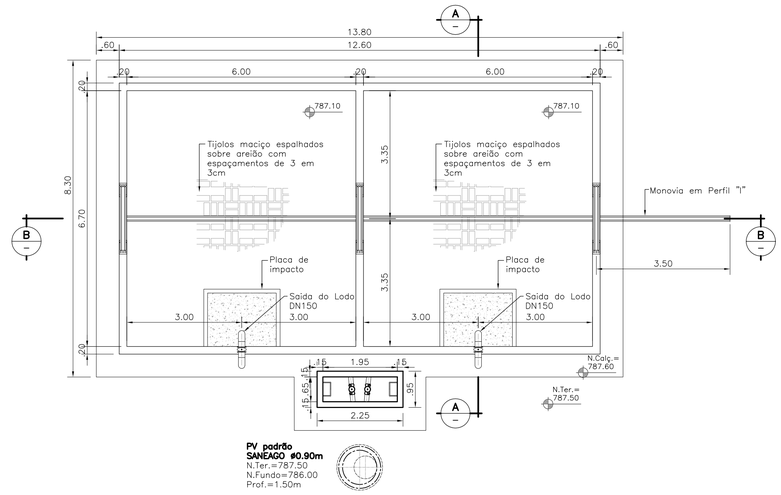

PLANTA DE COBERTURA – ESC. 1:75

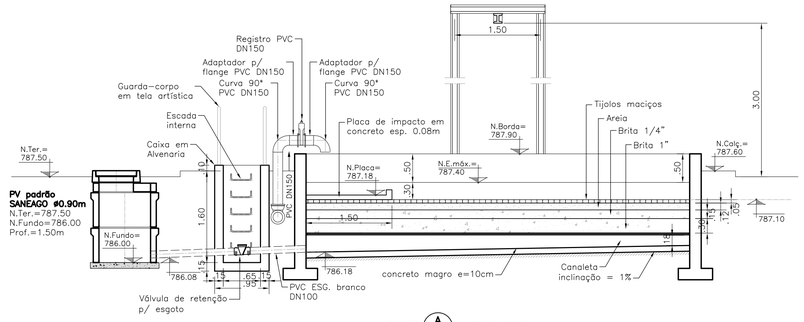

CORTE (A) – ESC. 1:50

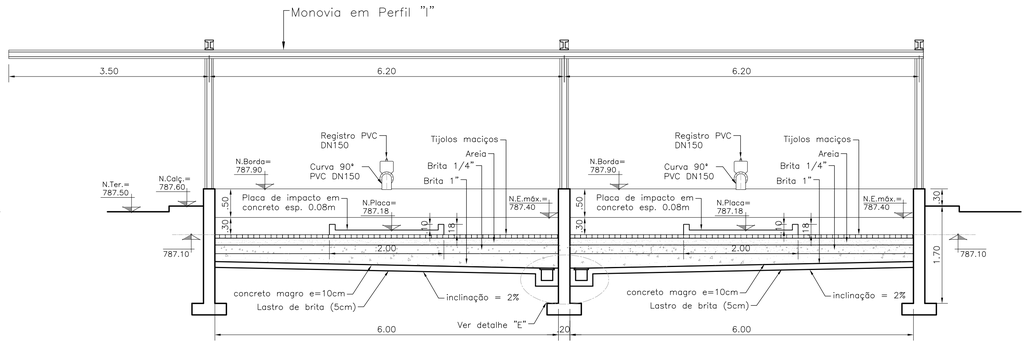

CORTE (B) – ESC. 1:50

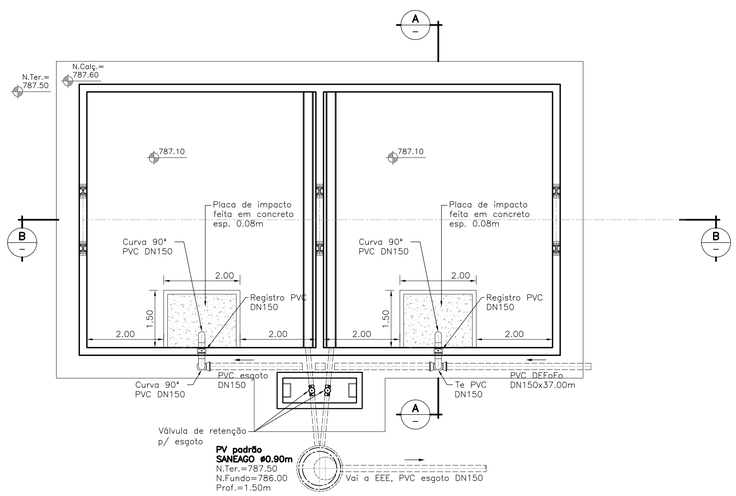

PLANTA BAIXA – ESC. 1:75

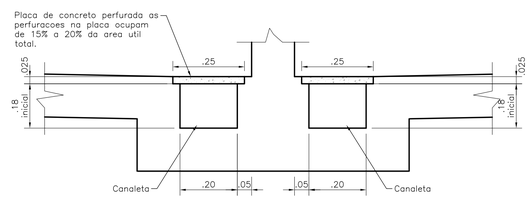

DETALHE "E" – ESC. 1:10

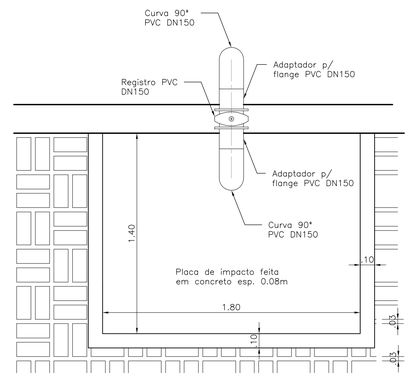

DETALHE DA DISPOSIÇÃO DOS TIJOLOS – ESC. 1:20

Obs: Peças fornecidas pelo fabricante

Nº	DATA	HISTÓRICO	AUTORIA	APROVAÇÃO		NOTAS	PRANCHETAMENTO
0	MAR/12	EMISSÃO	TECNOCAD			1. DIMENSÕES E COTAS TOPOGRÁFICAS EM METRO, DIÂMETROS EM MILIMETRO, SALVO INDICAÇÃO CONTRÁRIA.	

TECNOCAD ENGENHARIA

DESENHO	PROJETO	COORDENAÇÃO	CÓDIGO DO PROJETO
I.M.S.F	I.M.S.F	R.K	478

RESP.TÉC./A. PROJ.: CRISTOPH ARAÚJO GODINHO–CREA 7391/D–GO
tecnocad@tecnocad.eng.br
Fone/Fax: 62–3242.2456/62–3092.2456
Rua 104, N. 743 – Setor Sul – Goiânia – GO – CEP 74.080–240

BANCABO — SANEAMENTO DE GOIÁS S.A.

DES. / COPIA	DATA MAR/12	LOCAL / MUNICIPIO: RESIDENCIAL BUENA VISTA / GOIÂNIA – GO	ORIGEM: TECNOCAD
PROJ. / CONFERE		TITULO: SISTEMA DE ESGOTO SANITÁRIO PROJETO HIDRAULICO	CÓD. DE PROJETO: 478
LEVANT. / CÁLCULO			HISTÓRICO (ALTERAÇÃO): 0
GERÊNCIA: Eng° Romis Alberto da Silva		ETE – LEITO DE SECAGEM PLANTAS, CORTES E DETALHES	ESCALA: INDICADAS
SUPERINTENDÊNCIA: Eng° Godard Tedesco Vieira			FOLHA: 21/31
FISCALIZAÇÃO			N. DO ARQUIVO

F:\03 EM APROVACAO\GYN 478 1049 BUENA VISTA E BEATRIZ APTOS\478 ESGOTO\1 HIDRAULICO\21 LEITO DE SECAGEM BUENA VISTA.dwg
Save date: 3/30/2012 4:49

PRODUCED BY AN AUTODESK EDUCATIONAL PRODUCT
PRODUCED BY AN AUTODESK EDUCATIONAL PRODUCT
PRODUCED BY AN AUTODESK EDUCATIONAL PRODUCT