PRODUCED BY AN AUTODESK EDUCATIONAL PRODUCT

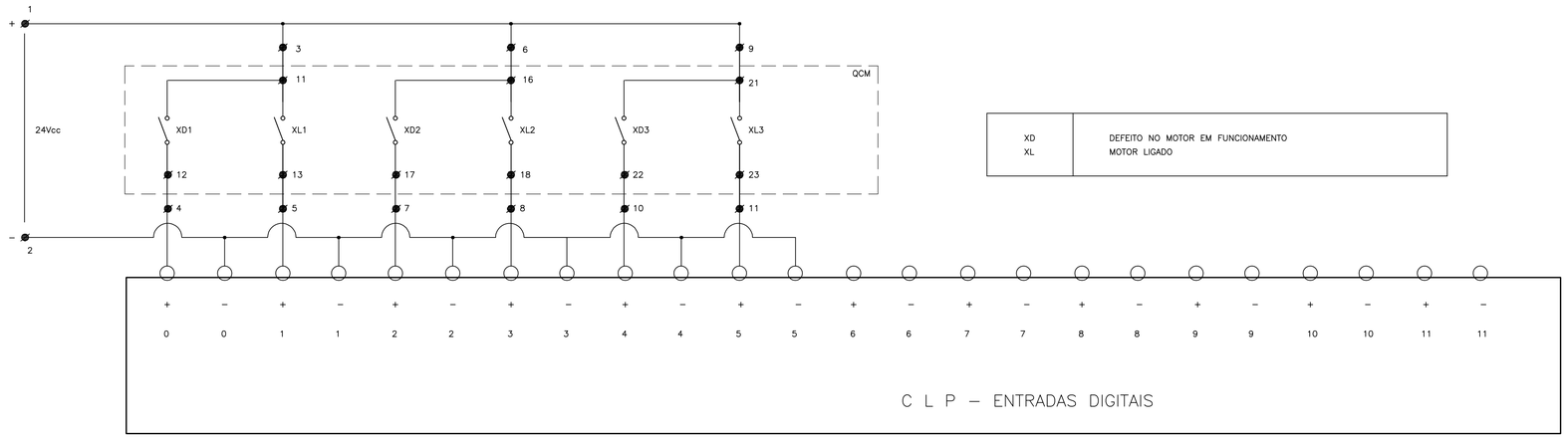

XD	DEFEITO NO MOTOR EM FUNCIONAMENTO
XL	MOTOR LIGADO

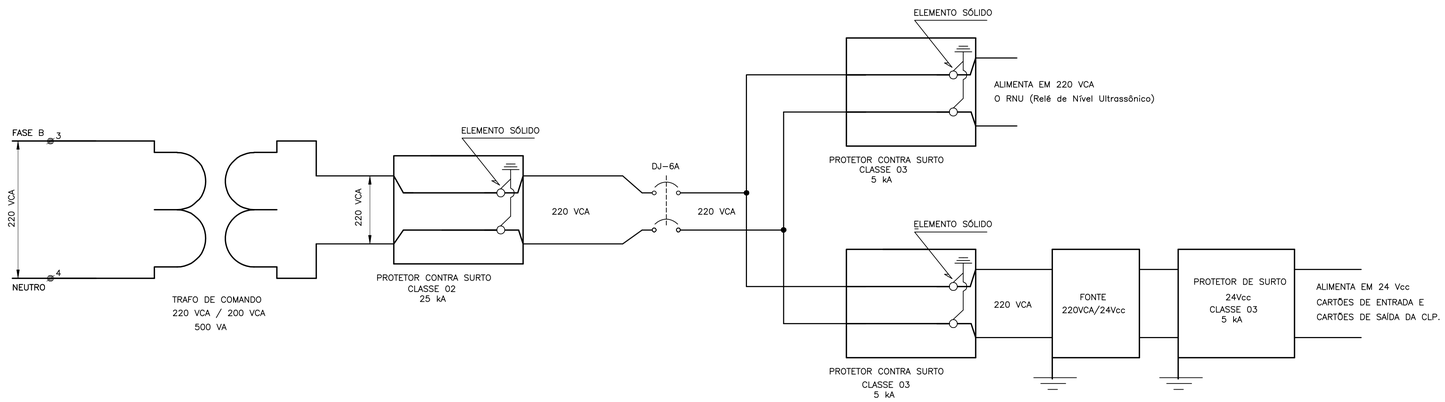

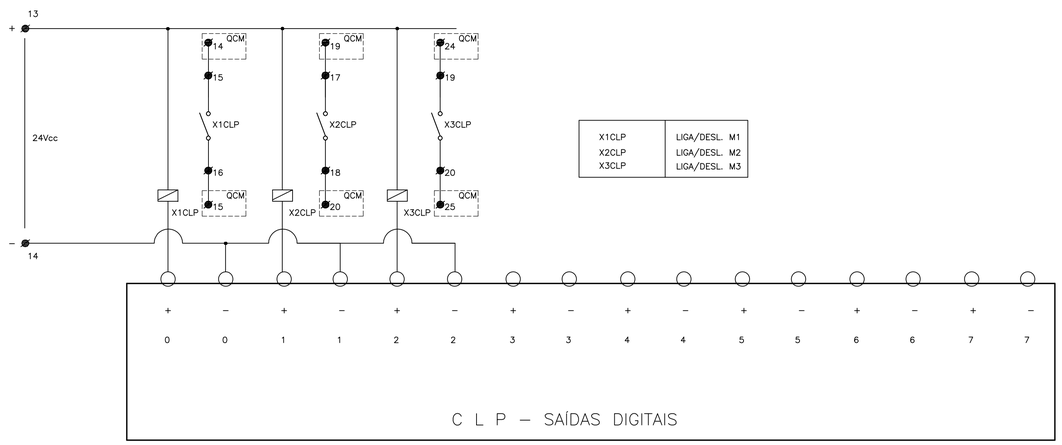

X1CLP	LIGA/DESL. M1
X2CLP	LIGA/DESL. M2
X3CLP	LIGA/DESL. M3

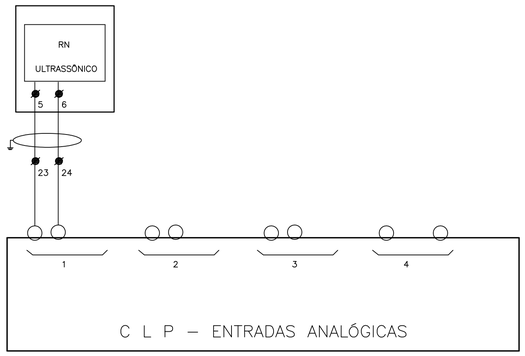

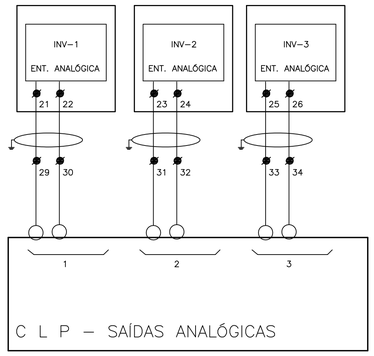

Nº	DATA	HISTÓRICO	AUTORIA	APROVAÇÃO		NOTAS

TECNOCAD ENGENHARIA

PROJ.: ENG° ELET. ARTUR PINHEIRO DE MAGALHÃES – CREA 13570/D–GO

tecnocad@tecnocad.eng.br
Fone/Fax: (062) 3242–2456
Rua 104, Nº. 743 – Setor Sul – Goiânia – GO – CEP 74.080–240

SANEAMENTO DE GOIÁS S.A.

DES. / COPIA	DATA OUT/11
PROJ. / CONFERE	
LEVANT. / CALCULO	
GERÊNCIA	Arqt° Sebastião A. F. Filho
SUPERINTENDÊNCIA	Engº Godard Tedesco Vieira

LOCAL / MUNICIPIO: RESIDENCIAL BUENA VISTA / GOIANIA–GO

TITULO: SISTEMA DE ESGOTO SANITÁRIO
PROJETO ELÉTRICO

ESTAÇÃO TRATAMENTO DE ESGOTO (ETE)

–DETALHES DA CLP
–DETALHES DE ENTRADA E SAÍDAS DIGITAIS E ANALÓGICAS

AUTOR DO PROJETO

ORIGEM	TECNOCAD
N. DE ORIGEM	478
HISTORICO (ALTERACAO)	
ESCALA	
FOLHA	12/12
N. DO ARQUIVO	

PRODUCED BY AN AUTODESK EDUCATIONAL PRODUCT
PRODUCED BY AN AUTODESK EDUCATIONAL PRODUCT
PRODUCED BY AN AUTODESK EDUCATIONAL PRODUCT