PRODUCED BY AN AUTODESK EDUCATIONAL PRODUCT

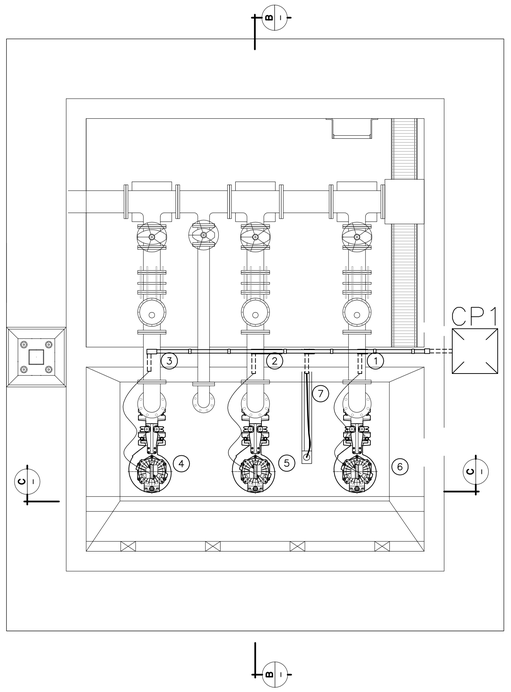

PLANTA BAIXA – ESC. 1:25

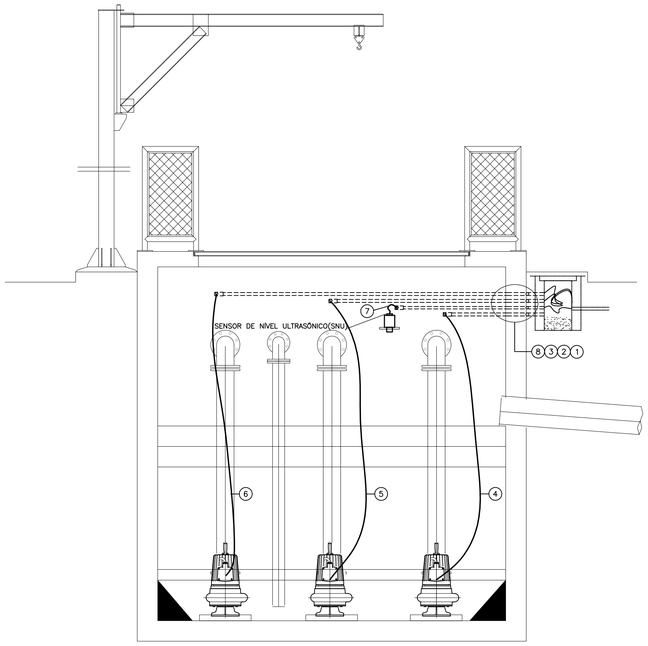

CORTE C–C – ESC. 1:25

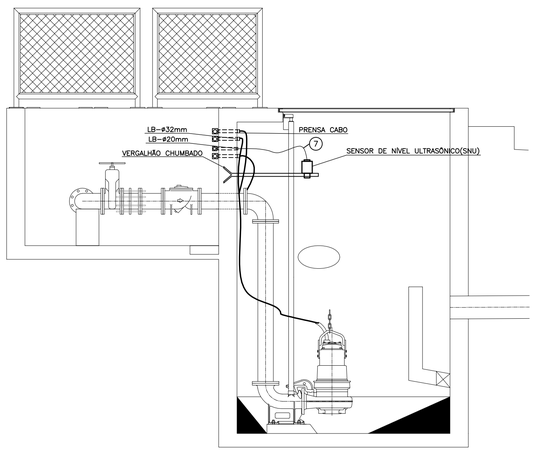

CORTE B–B ESC. 1:25

LEGENDA – CABOS E DUTOS EE3

1	M1 EEE	#4x4,0mm2 ø32mm–ALUMÍNIO
2	M2 EEE	#4x4,0mm2 ø32mm–ALUMÍNIO
3	M3 EEE	#4x4,0mm2 ø32mm–ALUMÍNIO
4	M1 EEE	#4x4,0mm2
5	M2 EEE	#4x4,0mm2
6	M3 EEE	#4x4,0mm2
7	SNU	#2x1,5mm2
8	SNU	#2x1,5mm2 ø20mm–ALUMÍNIO

Nº	DATA	HISTÓRICO	AUTORIA	APROVAÇÃO		NOTAS	PRANCHETAMENTO

TECNOCAD ENGENHARIA

PROJ.: ENGº ELET. ARTUR PINHEIRO DE MAGALHÃES – CREA 13570/D–GO

tecnocad@tecnocad.eng.br
Fone/Fax: (062) 3242–2456
Rua 104, Nº. 743 – Setor Sul – Goiânia – GO – CEP 74.080–240

BANCABO

SANEAMENTO DE GOIÁS S.A.

DES. / COPIA: D.L.L.I.F.	DATA: OUT/11	LOCAL / MUNICIPIO: RESIDENCIAL BUENA VISTA / GOIANIA–GO	ORIGEM: TECNOCAD
PROJ. / CONFERE: D.R.T.		TITULO: SISTEMA DE ESGOTO SANITARIO PROJETO ELÉTRICO **ESTAÇÃO TRATAMENTO DE ESGOTO (ETE)** –ESTAÇÃO ELEVATORIA DE ESGOTO –LEGENDA DE CABOS E DUTOS –PLANTA GERAL –CORTE BB; CORTE CC	N. DE ORIGEM: 478
LEVANT. / CALCULO			HISTORICO (ALTERACAO)
GERÊNCIA: Arqtº Sebastião A. F. Filho			ESCALA
SUPERINTENDÊNCIA: Engº Godard Tedesco Vieira		AUTOR DO PROJETO	FOLHA: 04/12
			N. DO ARQUIVO

PRODUCED BY AN AUTODESK EDUCATIONAL PRODUCT
PRODUCED BY AN AUTODESK EDUCATIONAL PRODUCT
PRODUCED BY AN AUTODESK EDUCATIONAL PRODUCT