PRODUCED BY AN AUTODESK EDUCATIONAL PRODUCT

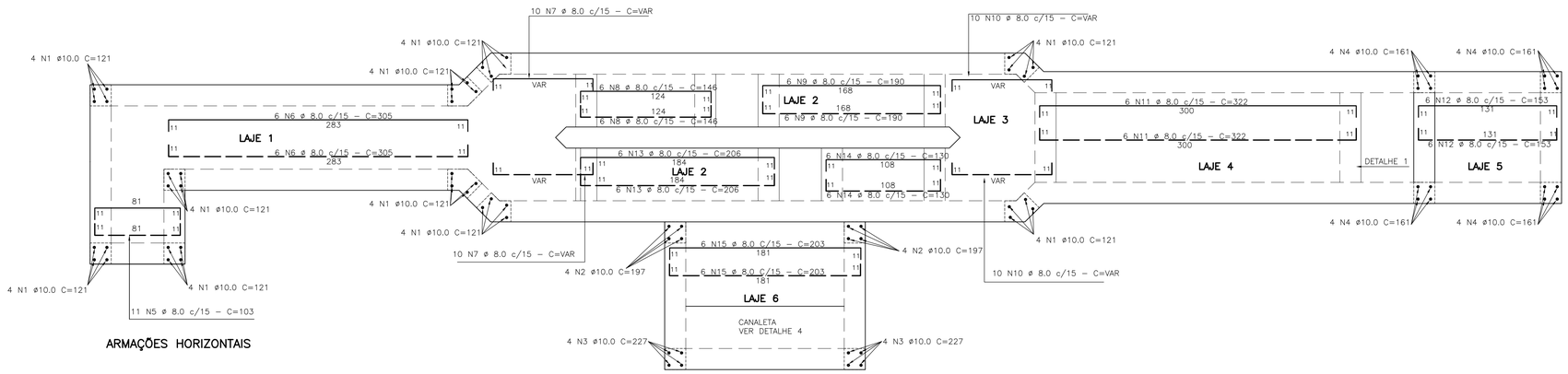

ARMAÇÕES HORIZONTAIS

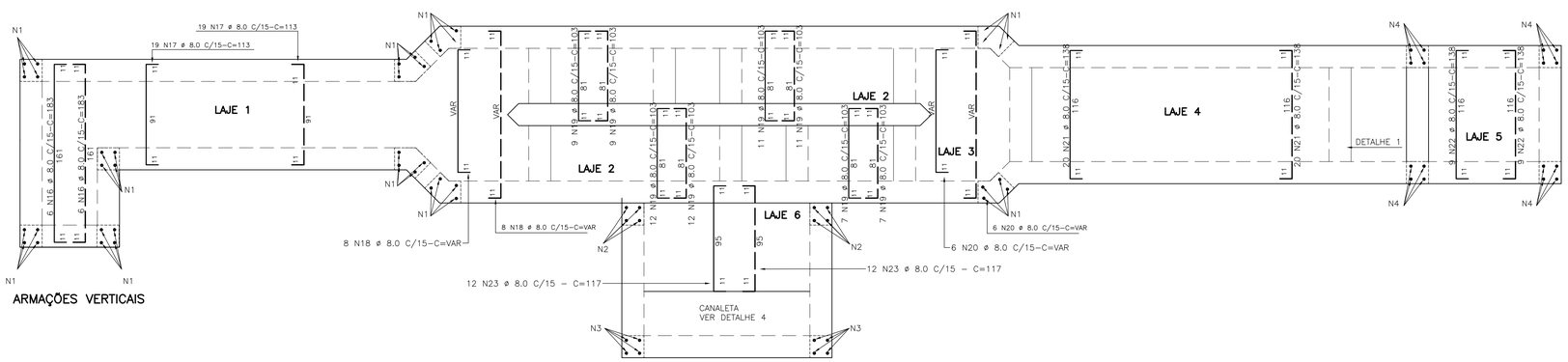

ARMAÇÕES VERTICAIS

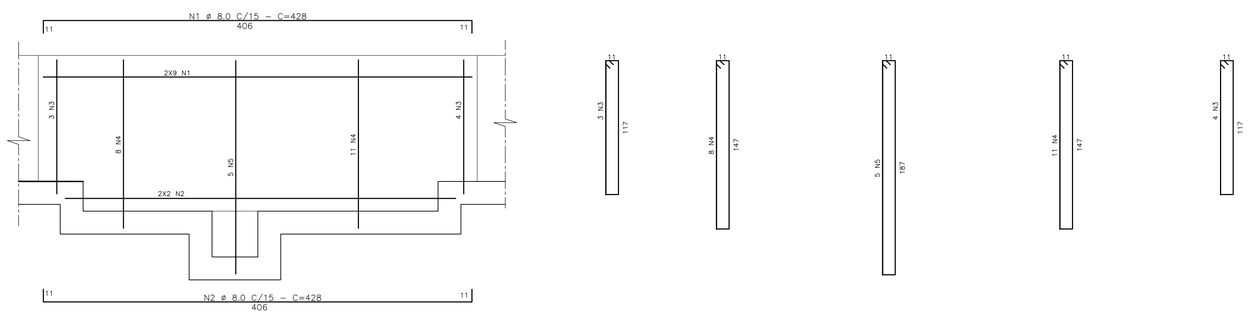

PAR 04 = PAR11 (X2) – ESC. 1:25

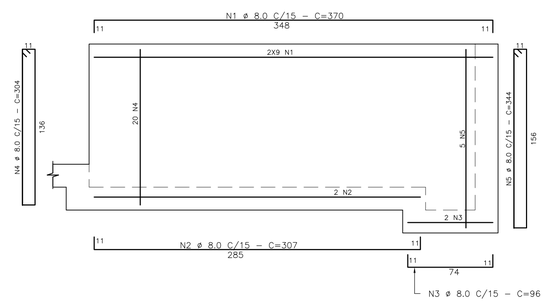

PAR 06 = PAR 13 (X2) – ESC. 1:25

Nº	DATA	HISTÓRICO	AUTORIA	APROVAÇÃO	
00	OUT/11	EMISSÃO	TECNOCAD		

NOTAS – CONVENÇÕES

1) UNIDADES: COTAS EM CENTIMETROS e NÍVEIS EM METRO.
2) TENSÃO ATUANTE NO SOLO 50KN/m² (FUNDO DA ELEVATÓRIA)
3) COBRIMENTO DA ARMADURA= 4,5cm
4) CIMENTO: TODOS COM CLASSIFICAÇÃO RS (resistente a sulfatos), CP–III ou CP–IV;
–FATOR ÁGUA/CIMENTO <= 0,60.
–FCK = 40 MPa.
–ADICIONAR SÍLICA ATIVA (8 A 12%).
5) COMPACTAR O CASCALHO, AGULHANDO PEDRA, EM CAMADA ENTRE 20 a 30cm, ANTES DO LANÇAMENTO DO CONCRETO MAGRO.
6) MANTER A CURA DO CONCRETO POR NO MÍNINO 7 DIAS EVITANDO QUE O MESMO FIQUE EXPOSTO AO SOL SEM ESTAR UNIDECIDO.
7) A COTA DO TERRENO ESTÁ ACIMA DA COTA DE MÁXIMA ENCHENTE.

RESUMO TOTAL DO PROJETO

VOLUME DE CONCRETO ESTRUTURAL – 16,68m³
ÁREA DE FORMAS – 185,77m²

TABELA DE TRESPASSES

ø5.0 ==> 25cm
ø6.3 ==> 25cm
ø8.0 ==> 30cm
ø10.0 ==> 40cm
ø12.5 ==> 50cm
ø16.0 ==> 60cm
ø20.0 ==> 75cm

TECNOCAD ENGENHARIA
RESP.TÉC./A. PROJ.: CRISTOPH ARAÚJO GODINHO–CREA 7391/D–GO
tecnocad@tecnocad.eng.br
Fone/Fax: 062–3242.2456
Rua 104, N. 743 – Setor Sul – Goiânia – GO – CEP 74.080.240

BANCÁSO SANEAMENTO DE GOIÁS S.A.

DES. / COPIA A.R.M.	DATA OUT/11	LOCAL / MUNICIPIO: RESIDENCIAL BEATRIZ NASCIMENTO/ GOIÂNIA	ORIGEM: TECNOCAD
PROJ. / CONFERE		TITULO: SISTEMA DE ESGOTOS SANITÁRIOS PROJETO ESTRUTURAL	COD. PROJETO: 478
LEVANT. / CALCULO		CAIXA DE AREIA PAREDES, CORTES E ARMAÇÕES: LAJE DE PISO	HISTORICO (ALTERACAO): 0
GERÊNCIA: Arqt° Sebastião A. F. Filho			ESCALA: INDICADAS
SUPERINTENDÊNCIA: Eng° Godord Tedesco Vieira			FOLHA: 2/3
		AUTOR DO PROJETO	N. DO ARQUIVO

PRODUCED BY AN AUTODESK EDUCATIONAL PRODUCT
PRODUCED BY AN AUTODESK EDUCATIONAL PRODUCT
PRODUCED BY AN AUTODESK EDUCATIONAL PRODUCT