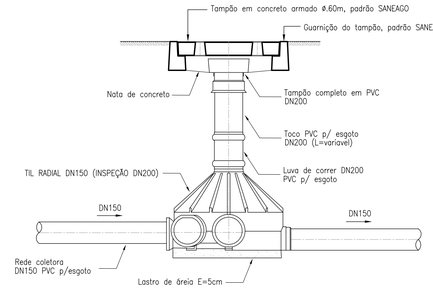

REDES COLETORAS DN150

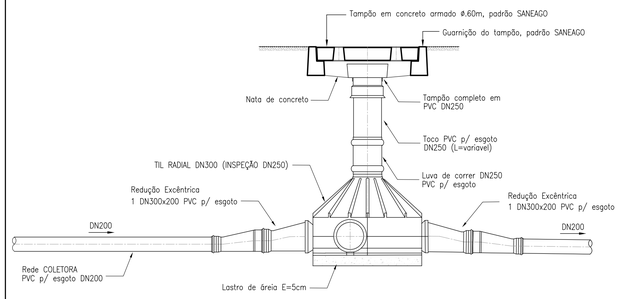

REDES COLETORAS DN200

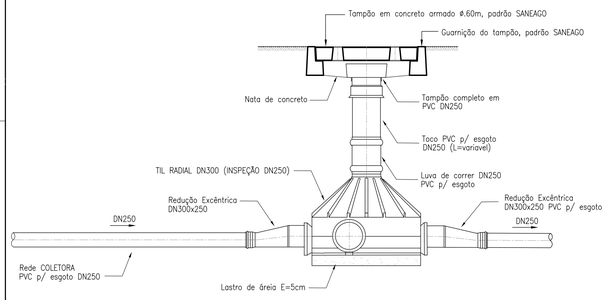

REDES COLETORAS DN250

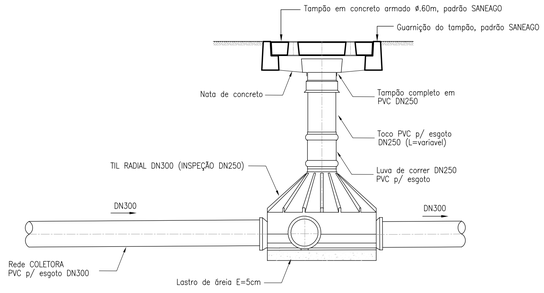

REDES COLETORAS DN300

DETALHE DO TIL RADIAL EM REDE PRINCIPAL

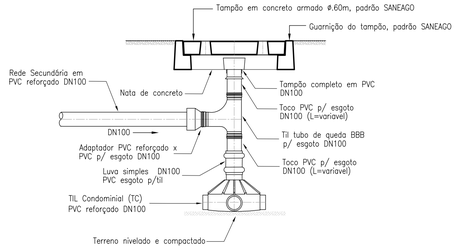

DETALHE EM REDE SECUNDÁRIA DN100

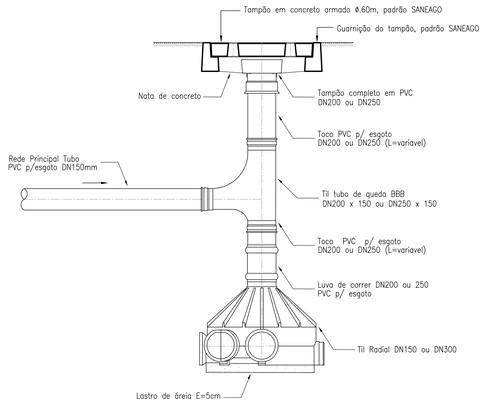

DETALHE EM REDE PRINCIPAL DN150

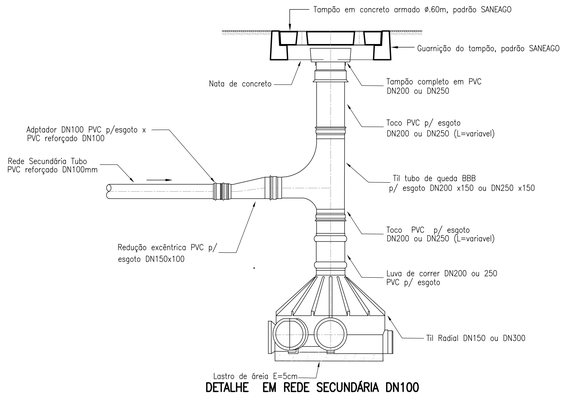

DETALHE EM REDE SECUNDÁRIA DN100
LANÇADO EM REDE PRINCIPAL DN > 150

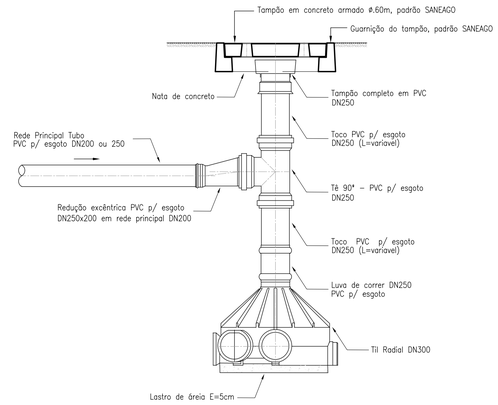

DETALHE EM REDE PRINCIPAL DN200 A DN250

DETALHES TÍPICOS DOS TUBOS DE QUEDA

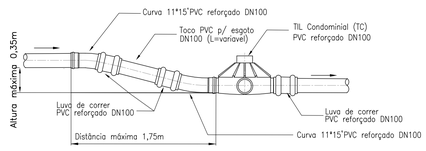

DETALHE DO REBAIXO NA TUBULAÇÃO DA REDE MODULAR DN100
NA CHEGADA EM TIL CONDOMINIAL COM A COTA INFERIOR

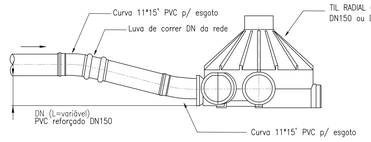

DETALHE DO REBAIXO NA TUBULAÇÃO DA REDE PRINCIPAL DN150
NA CHEGADA EM TIL RADIAL EM COTA INFERIOR

DETALHES TÍPICOS DO REBAIXO

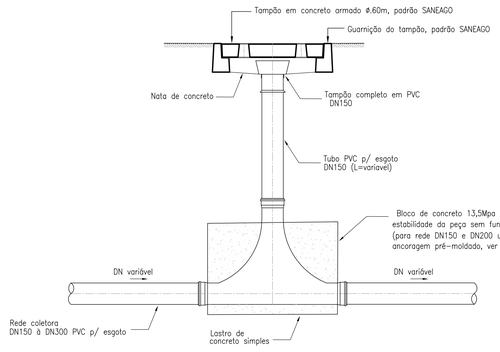

TIL DE PASSAGEM DE REDE
DN150 (DL150) A DN300 (DL150)

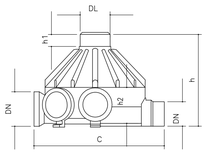

BITOLAS		DIMENSÕES				MASSA
DN Nº	DL Nº	C mm	h mm	h1 mm	h2 mm	kg
150	200	870	610	80	265	16
*300	250	1000	980	110	530	45

* POSSUI APENAS 3 ENTRADAS

TIL RADIAL REDE

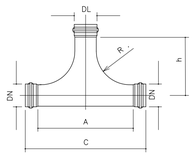

BITOLAS		DIMENSÕES				MASSA
DN Nº	DL Nº	A mm	C mm	h mm	R mm	kg
150	150	753	1.039	600	300	5,290
200	150	753	1.101	639	300	7,833
250	150	753	1.101	686	300	11,133
300	150	753	1.263	749	300	15,220

* SUPERFÍCIE REVESTIDA COM MATERIAL ADERENTE AO CONCRETO
* PVC PARA ESGOTO

TIL DE PASSAGEM REDE

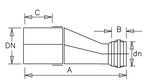

BITOLAS			DIMENSÕES				MASSA
DN Nº	dn Nº	DE mm	de mm	A mm	B mm	C mm	kg
150	100	160	110	395	65	107	0,860
200	150	200	160	428	94	125	1,723
250	200	250	200	537	106	160	3,516
300	250	315	250	648	140	175	6,787

* SUPERFÍCIE REVESTIDA COM MATERIAL ADERENTE AO CONCRETO
* PVC PARA ESGOTO

REDUÇÃO EXCÊNTRICA PONTA E BOLSA

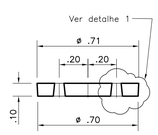

TAMPÃO EM CONCRETO ARMADO
ESC. 1:10

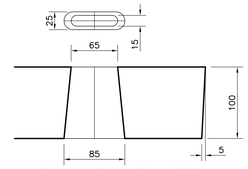

DETALHE 1 – SEM ESC.
(Dimensões em milímetro)

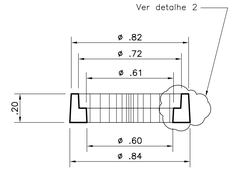

GUARNIÇÃO DO TAMPÃO
EM CONCRETO ARMADO
ESC. 1:10

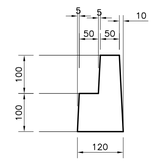

DETALHE 2 – SEM ESC.
(Dimensões em milímetro)

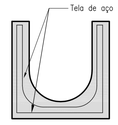

CORTE TRANSVERSAL DO BLOCO DE
ANCORAGEM P/ TIL DE PASSAGEM – S/ESC.

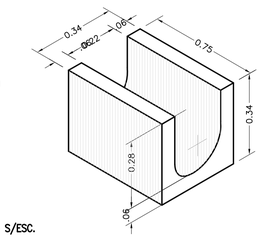

BLOCO DE ANCORAGEM PRÉ-MOLDADO PARA TIL
DE PASSAGEM DN150 À DN200

Nº	DATA	HISTÓRICO	AUTORIA	APROVAÇÃO
0	NOV/11	EMISSÃO	TECNOCAD	

NOTAS

1 – DIMENSÕES E COTAS TOPOGRÁFICAS EM METRO, DIÂMETROS EM MILÍMETRO, SALVO INDICAÇÃO CONTRÁRIA.

* PVC para esgoto – PVC rígido com junta elástica próprio para esgoto domésticos ou efluentes industriais (NBR – 7362, NBR – 10569)
* PVC reforçado – PVC rígido com paredes reforçadas, junta elástica ou soldável (NBR – 5688)

L E G E N D A

TP – TIL PREDIAL
TC – TIL CONDOMINIAL
TR – TIL RADIAL
TD – TIL DE PASSAGEM DIRETA

SANEAMENTO DE GOIÁS S.A.

DES. / CÓPIA: JADER	DATA: NOV/11	LOCAL / MUNICIPIO: PADRÃO	ORIGEM: SUESP
PROJ. / CONFERE		TITULO: SISTEMA DE ESGOTO SANITÁRIO PROJETO HIDRÁULICO	CÓD PROJ.
LEVANT. / CÁLCULO		DETALHES DE REDE – SISTEMA MODULAR ESQUEMA DE MONTAGEM DA REDE E RAMAL PLANTAS E CORTES	HISTÓRICO (ALTERAÇÃO): 0
GERÊNCIA: Eng° Romis Alberto da Silva			ESCALA: INDICADAS
SUPERINTENDÊNCIA: Eng° Godard Tedesco Vieira		AUTOR DO PROJETO: Eng° Mara Cristina Gomes – CREA 5168/D–GO	FOLHA: 1/2
			N. DO ARQUIVO

F:\03 EM APROVACAO\GYN 478 1049 BUENA VISTA E BEATRIZ APTOS\478 ESGOTO\1 HIDRAULICO\29 30 DETALHES BUENA VISTA.dwg
Save date: 4/16/2012 11:13