PRODUCED BY AN AUTODESK EDUCATIONAL PRODUCT

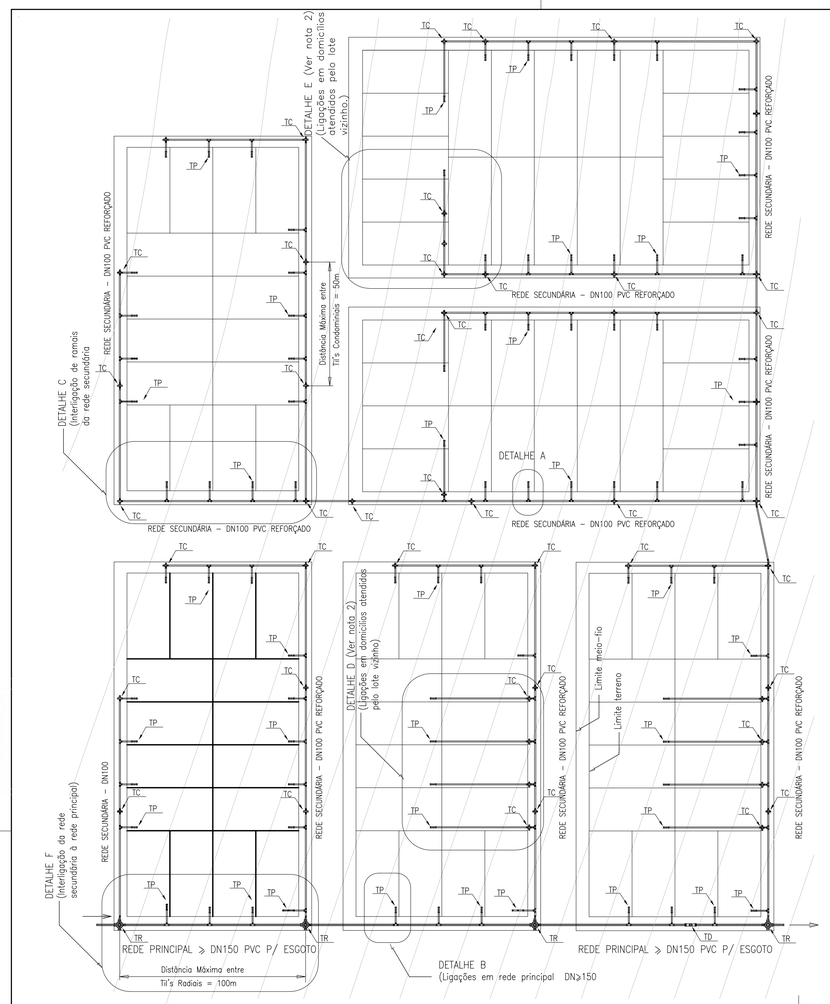

PLANTA GERAL DO SISTEMA MODULAR – S/ESCALA

Obs: A proposta de ligação passando pelo lote do vizinho deverá ser discutida e definida com a Saneago

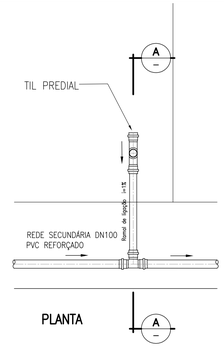

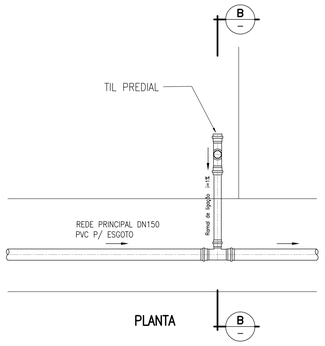

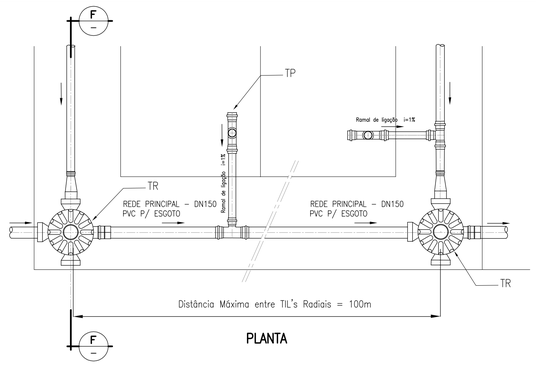

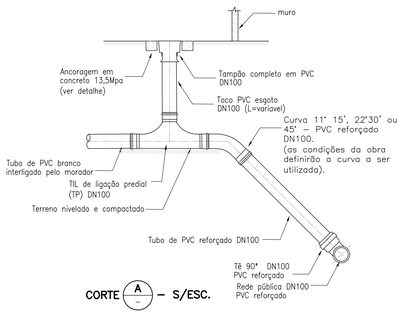

DETALHE A – LIGAÇÕES EM REDE SECUNDÁRIA COM DN100 – S/ESC.

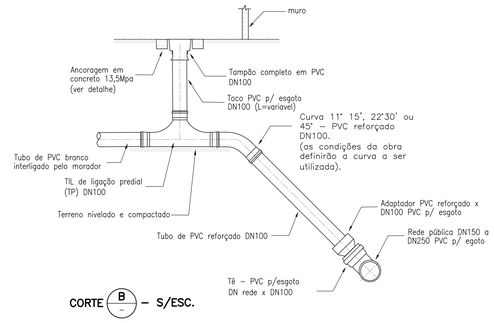

DETALHE B – LIGAÇÕES EM REDE PRINCIPAL COM DN150 À DN300 – S/ESC.

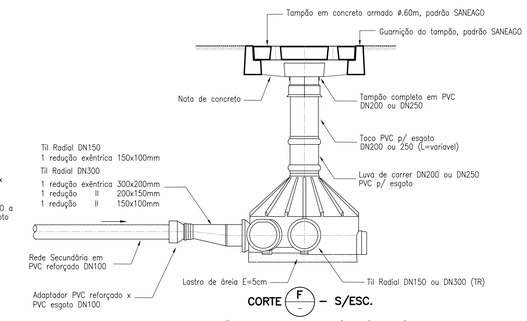

DETALHE F – INTERLIGAÇÃO DA REDE SECUNDÁRIA (DN100) EM REDE PRINCIPAL POR TIL RADIAL

CORTE TRANSVERSAL DO BLOCO DE ANCORAGEM

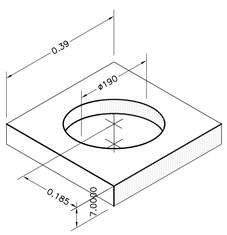

BLOCO DE ANCORAGEM ARMADO PARA TAMPÃO DE TIL DE LIGAÇÃO

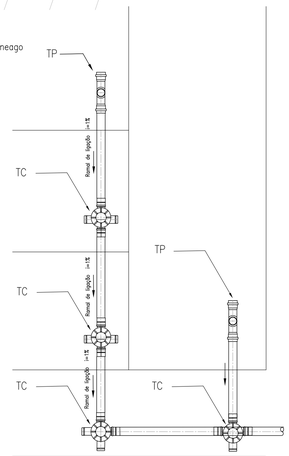

DETALHE E (Ver nota 2) – LIGAÇÃO EM DOMICILIOS ATENDIDOS COM RAMAL PASSANDO PELO LOTE VIZINHO

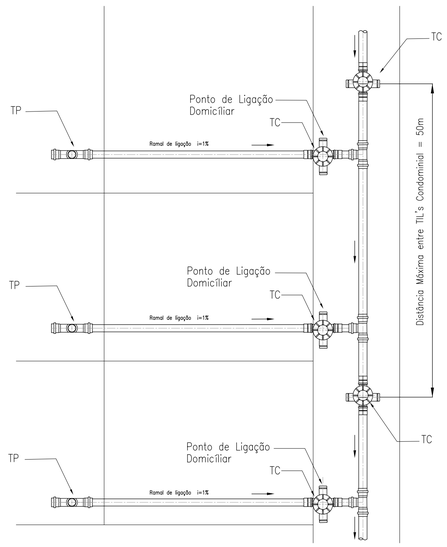

DETALHE D (Ver nota 2) – LIGAÇÃO EM DOMICÍLIOS ATENDIDOS COM RAMAL PASSANDO PELO LOTE VIZINHO

Obs: A proposta de ligação passando pelo lote do vizinho deverá ser discutida e definida com a Saneago

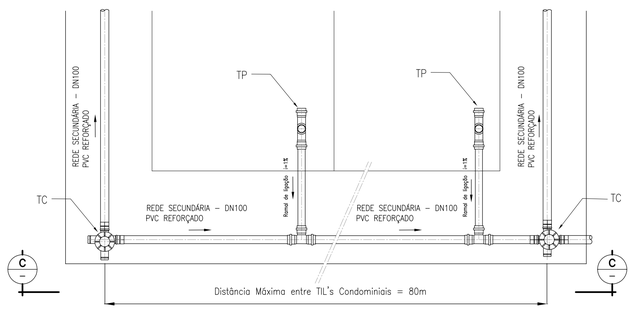

PLANTA

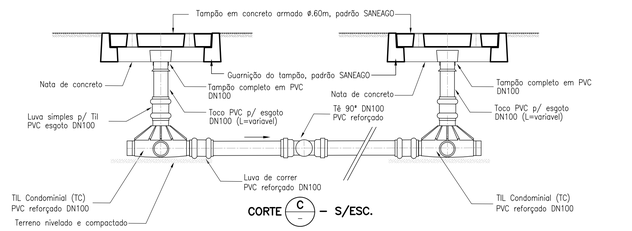

DETALHE C – RAMAIS DA REDE SECUNDÁRIA

Nº	DATA	HISTÓRICO	AUTORIA	APROVAÇÃO	
0	NOV/11	EMISSÃO	TECNOCAD		

NOTAS

1 – DIMENSÕES E COTAS TOPOGRÁFICAS EM METRO, DIÂMETROS EM MILÍMETRO, SALVO INDICAÇÃO CONTRÁRIA.

2 – A PROPOSTA DE LIGAÇÃO PASSANDO PELO LOTE DO VIZINHO DEVE SER DISCUTIDA E DEFINIDA COM A SANEAGO.

* PVC para esgoto – PVC rígido com junta elástica próprio para esgoto domésticos ou efluentes industriais (NBR – 7362, NBR – 10569)

* PVC reforçado – PVC rígido com paredes reforçadas, junta elástica ou soldável (NBR – 5688)

L E G E N D A

TP – TIL PREDIAL
TC – TIL CONDOMINIAL
TR – TIL RADIAL
TD – TIL DE PASSAGEM DIRETA

SANEAGO — SANEAMENTO DE GOIÁS S.A.

DES. / CÓPIA: Marco A. Melo	DATA: NOV/11	LOCAL / MUNICIPIO: RESIDENCIAL BUENA VISTA / GOIÂNIA – GO	ORIGEM: SUESP
PROJ. / CONFERE		TITULO: SISTEMA DE ESGOTO SANITÁRIO PROJETO BÁSICO	CÓD. PROJ.: 478
LEVANT. / CÁLCULO		**DETALHES DE REDE – SISTEMA MODULAR** HIDRÁULICO ESQUEMA DE MONTAGEM DA REDE E RAMAL PLANTAS E CORTES	HISTÓRICO (ALTERAÇÃO): 0
GERÊNCIA: Eng° Romis Alberto da Silva			ESCALA: INDICADAS
SUPERINTENDÊNCIA: Eng° Godard Tedesco Vieira		AUTOR DO PROJETO: Eng° Mara Cristina Gomes – CREA 5168/D–GO	FOLHA: 05/31
			N. DO ARQUIVO

F:\03 EM APROVACAO\GYN 478 1049 BUENA VISTA E BEATRIZ APTOS\478 ESGOTO\1 HIDRAULICO\04 05 DB SES BN BV DET TIL.dwg
Save date: 4/20/2012 2:49

PRODUCED BY AN AUTODESK EDUCATIONAL PRODUCT
PRODUCED BY AN AUTODESK EDUCATIONAL PRODUCT
PRODUCED BY AN AUTODESK EDUCATIONAL PRODUCT