PRODUCED BY AN AUTODESK EDUCATIONAL PRODUCT

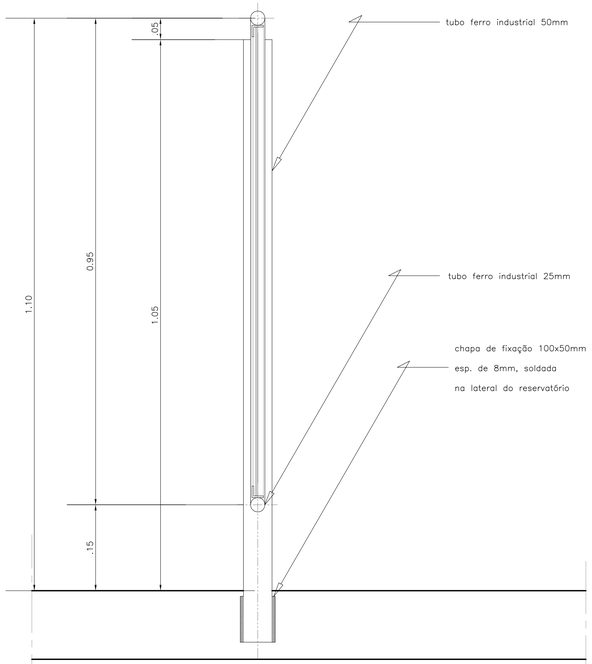

DETALHE–1
Esc. 1/5

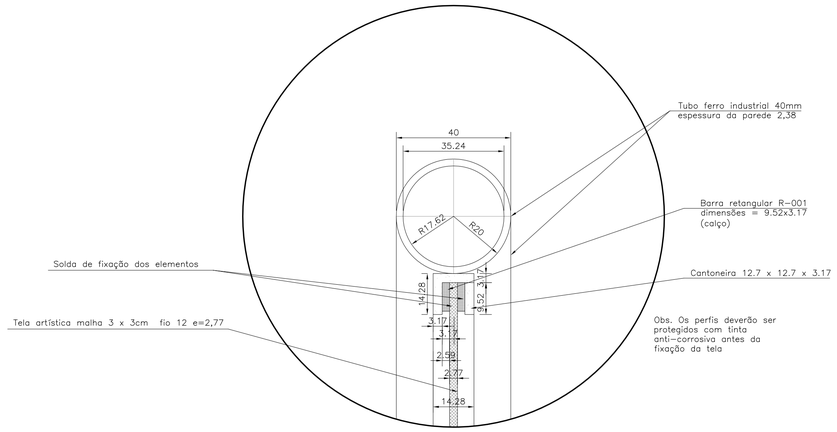

DETALHE 02 – ESC. 1:1

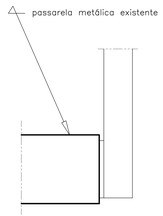

DETALHE–5
Esc. 1/5

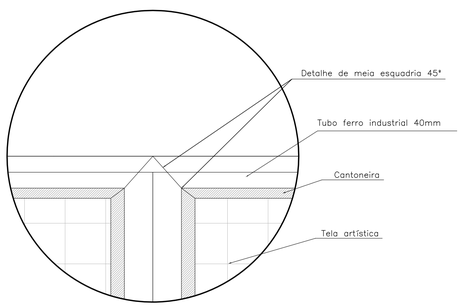

DETALHE 03 – ESC. 1:2

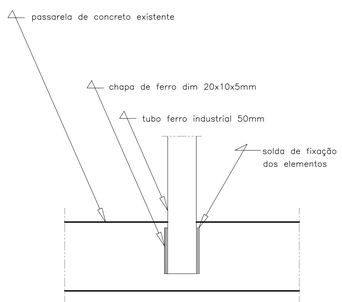

DETALHE–4
Esc. 1/5

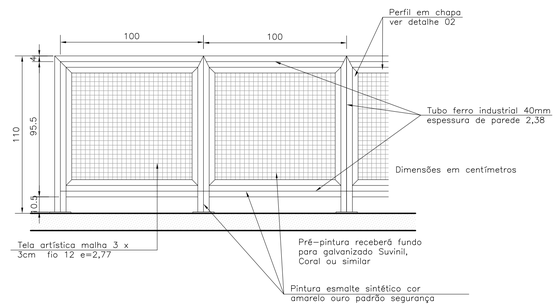

VISTA FRONTAL – GUARDA–CORPO COM FIXAÇÃO NO PISO – ESC.1:20

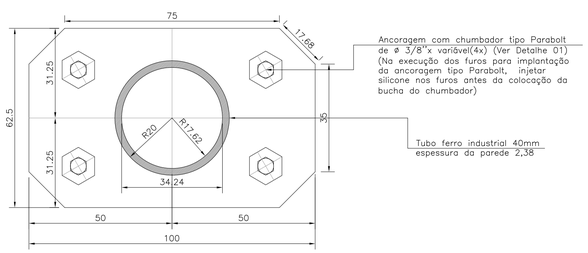

DETALHE FIXAÇÃO DO GUARDA–CORPO – ESC: 1/1

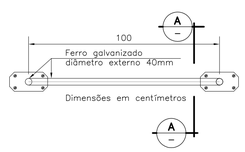

PLANTA BAIXA GUARDA–CORPO OPÇÃO 01 – ESC 1:15

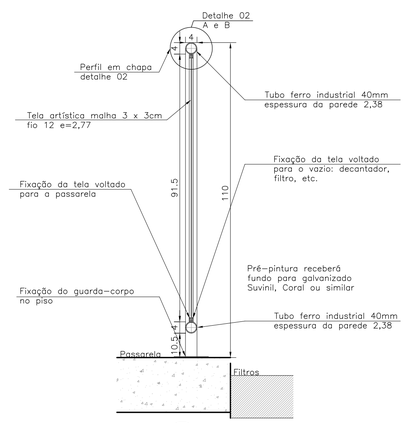

CORTE A – ESC. 1:10

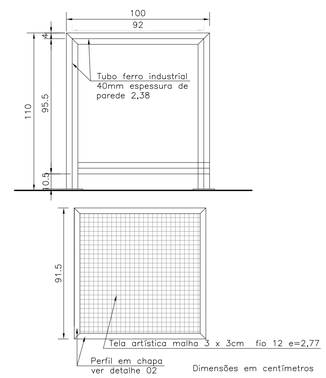

DETALHE DA TELA FIXADA NO TUDO INDUSTRIAL – ESC. 1:20

Nº	DATA	HISTÓRICO	AUTORIA	APROVAÇÃO		NOTAS	PRANCHETAMENTO
0	MAI/12	EMISSÃO	TECNOCAD			1. DIMENSÕES E COTAS TOPOGRÁFICAS EM METRO, DIÂMETROS EM MILIMETRO, SALVO INDICAÇÃO CONTRÁRIA.	

TECNOCAD ENGENHARIA

DESENHO	PROJETO	COORDENAÇÃO	CÓDIGO DO PROJETO
R.C.R.	R.C.R.	C.C.P.F	478

RESP.TÉC./A. PROJ.: CRISTOPH ARAÚJO GODINHO–CREA 7391/D–GO
tecnocad@tecnocad.eng.br
Fone/Fax: 62–3242.2456/62–3092.2456
Rua 104, N. 743 – Setor Sul – Goiânia – GO – CEP 74.080–240

BANCÁRIO SANEAMENTO DE GOIÁS S.A.

DES. / CÓPIA	DATA MAI/12	LOCAL / MUNICIPIO: RESIDENCIAL BUENA VISTA / GOIÂNIA – GO	ORIGEM: TECNOCAD
PROJ. / CONFERE		TÍTULO: SISTEMA DE ABASTECIMENTO DE ÁGUA PROJETO HIDRAULICO	CÓD. DE PROJETO
LEVANT. / CÁLCULO			HISTORICO (ALTERACAO): 0
GERÊNCIA		PADRÃO GUARDA–CORPO VISTA FRONTAL, PLANTA BAIXA, DETALHES E CORTE	ESCALA: INDICADAS
SUPERINTENDÊNCIA			FOLHA: 06/09
		AUTOR DO PROJETO	N. DO ARQUIVO

F:\03 EM APROVACAO\G7N 478 1049 BUENA VISTA E BEATRIZ APTOS\478 AGUA\2ª VERSAO\05 06 DETALHES GERAIS.dwg
Save date: 5/10/2012 9:33

PRODUCED BY AN AUTODESK EDUCATIONAL PRODUCT
PRODUCED BY AN AUTODESK EDUCATIONAL PRODUCT
PRODUCED BY AN AUTODESK EDUCATIONAL PRODUCT