PRODUCED BY AN AUTODESK EDUCATIONAL PRODUCT

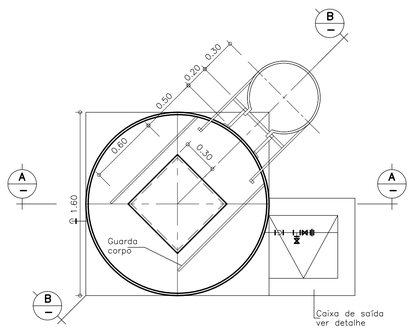

PLANTA NÍVEL COBERTURA–ESC. 1:25

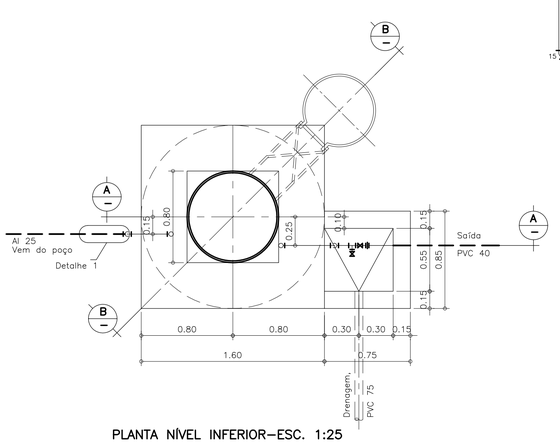

PLANTA NÍVEL INFERIOR–ESC. 1:25

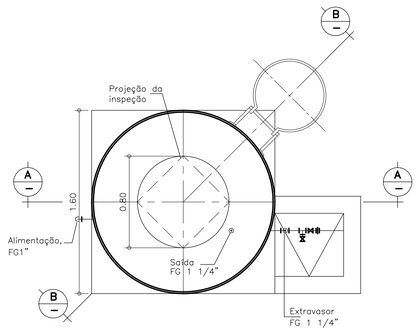

PLANTA NÍVEL DO RESERVATÓRIO–ESC. 1:25

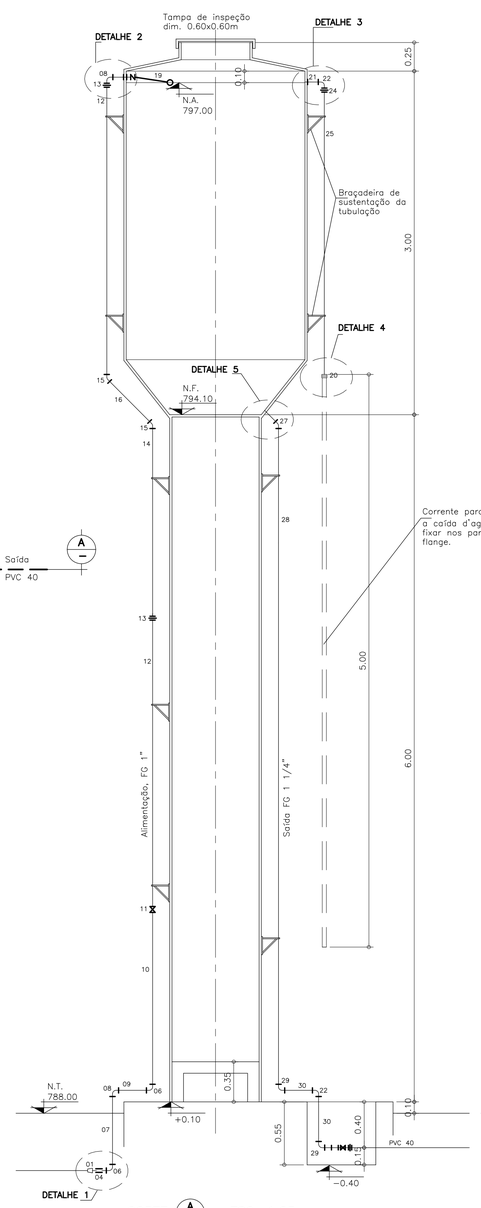

CORTE A – ESC. 1:25

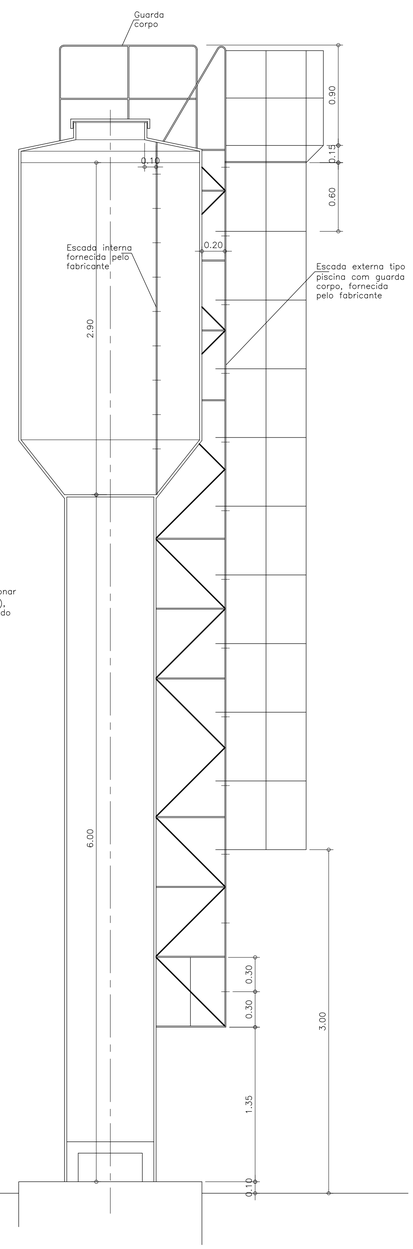

CORTE B – ESC. 1:25

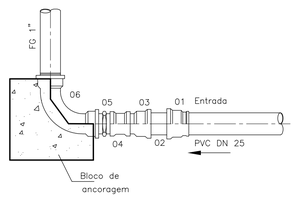

DETALHE 1 – SEM ESCALA

CHEGADA DE ÁGUA

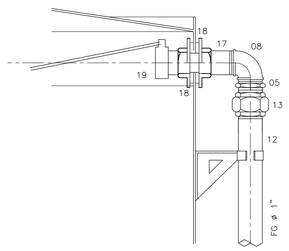

DETALHE 2 – SEM ESCALA

CHEGADA DE ÁGUA

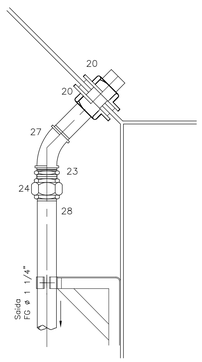

DETALHE 5 – SEM ESCALA

SAÍDA DE ÁGUA

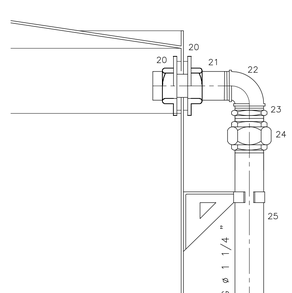

DETALHE 3 – SEM ESCALA

EXTRAVASOR

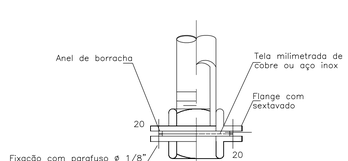

DETALHE 4 – SEM ESCALA

EXTRAVASOR

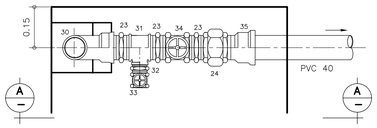

PLANTA – SEM ESCALA

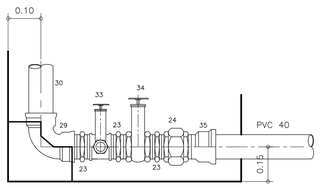

CORTE A – SEM ESCALA

CAIXA DE MANOBRAS

ITEM	DISCRIMINAÇÃO	CÓDIGO	DIMENSÕES(mm)	QTD
35	Adaptador sold. curto c/ bolsa rosca p/ reg.	PVC soldável	DN1 1/4"xDN40	01
34	Valv. de gav. bronze haste não ascedente	FG	DN1 1/4"	01
33	Valv. de gav. bronze haste não ascedente	FG	DN3/4"	01
32	Niple duplo	FG	DN3/4"	01
31	Tê de redução	FG	DN1 1/4"x3/4"	01
30	Tubo	FG	DN1 1/4"x300	02
29	Curva fêmea 90'	FG	DN1 1/4"	02
28	Tubo	FG	DN1 1/4"x6000	01
27	Cotovelo 45'	FG	DN1 1/4"	01
26	Toco com rosca	FG	DN1 1/4"x100	01
25	Tubo	FG	DN1 1/4"x2500	01
24	União	FG	DN1 1/4"	03
23	Niple duplo	FG	DN1 1/4"	04
22	Cotovelo 90'	FG	DN1 1/4"	02
21	Toco com rosca	FG	DN1 1/4"x200	01
20	Flange com sextavado	FG	DN1 1/4"	06
19	Torneira de bóia		DN1"	01
18	Flange com sextavado	FG	DN1"	02
17	Toco com rosca	FG	DN1"x150	01
16	Tubo	FG	DN1"x600	01
15	Cotovelo 45'	FG	DN1"	02
14	Tubo	FG	DN1"x2000	01
13	União	FG	DN1"	02
12	Tubo	FG	DN1"x2500	02
11	Valv. de gav. bronze haste não ascendente	FG	DN1"	01
10	Tubo	FG	DN1"x1500	01
09	Tubo	FG	DN1"x500	01
08	Cotovelo 90'	FG	DN1"	02
07	Tubo	FG	DN1"x1000	01
06	Curva fêmea 90'	FG	DN1"	02
05	Niple duplo	FG	DN1"	02
04	Luva	FG	DN1"	01
03	Adaptador sold. curto c/ bolsa rosca p/ reg.	FG	DN32xDN1"	01
02	Toco de tubo de PVC soldável	PVC soldável	DN32x50	01
01	Luva de redução soldável	PVC soldável	DN32xDN25	01

Nº	DATA	HISTÓRICO	AUTORIA	APROVAÇÃO
0	MAR/12	EMISSÃO	TECNOCAD	

NOTAS

1. DIMENSÕES E COTAS TOPOGRÁFICAS EM METRO, DIÂMETROS EM MILIMETRO, SALVO INDICAÇÃO CONTRÁRIA.

PRANCHETAMENTO

TECNOCAD ENGENHARIA

DESENHO	PROJETO	COORDENAÇÃO	CÓDIGO DO PROJETO
I.M.S.F	I.M.S.F	R.K	478

RESP.TÉC./A. PRÓJ.: CRISTOPH ARAUJO GODINHO–CREA 7391/D–GO
tecnocad@tecnocad.eng.br
Fone/Fax: 62–3242.2456/62–3092.2456
Rua 104, N. 743 – Setor Sul – Goiânia – GO – CEP 74.080–240

BANEGO SANEAMENTO DE GOIÁS S.A.

DES. / COPIA — DATA MAR/12
PROJ. / CONFERE
LEVANT. / CÁLCULO
GERÊNCIA: Eng° Romis Alberto da Silva
SUPERINTENDÊNCIA: Eng° Godard Tedesco Vieira
FISCALIZAÇÃO

LOCAL / MUNICIPIO: RESIDENCIAL BUENA VISTA / GOIÂNIA – GO

TÍTULO: SISTEMA DE ESGOTO SANITÁRIO
PROJETO HIDRAULICO

ETE – RESERVATÓRIO ELEVADO METÁLICO
CAP. 5m³
PLANTA, CORTES E DETALHES

ORIGEM: TECNOCAD
CÓD. PROJ.: 478
HISTÓRICO (ALTERAÇÃO): 0
ESCALA: INDICADAS
FOLHA: 28/31
N. DO ARQUIVO

PRODUCED BY AN AUTODESK EDUCATIONAL PRODUCT
PRODUCED BY AN AUTODESK EDUCATIONAL PRODUCT
PRODUCED BY AN AUTODESK EDUCATIONAL PRODUCT