PRODUCED BY AN AUTODESK EDUCATIONAL PRODUCT

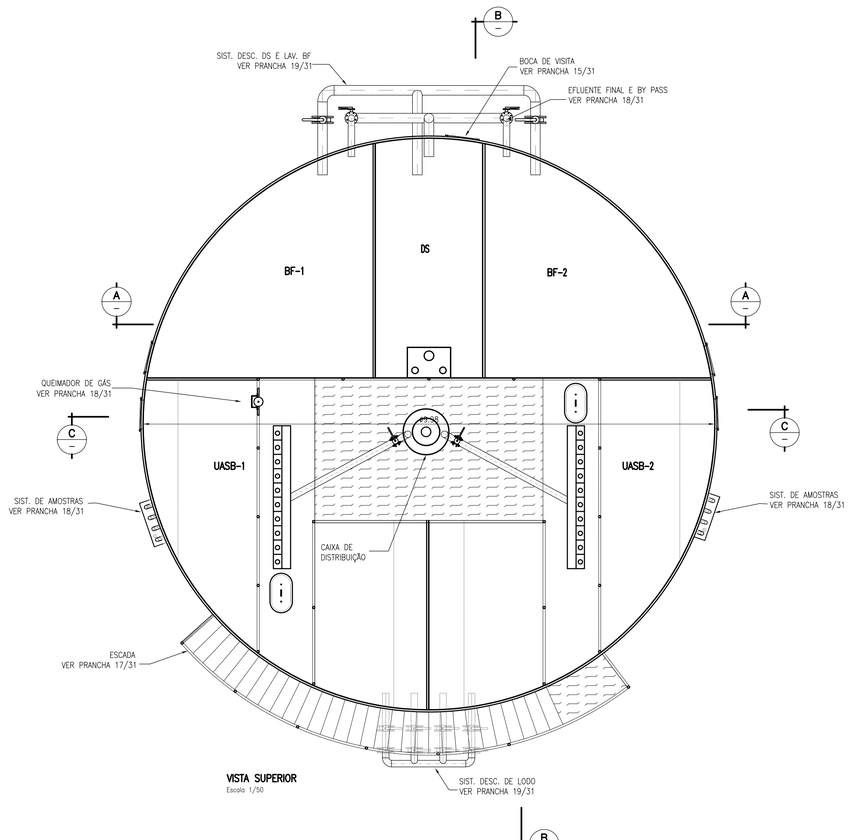

VISTA SUPERIOR
Escala 1/50

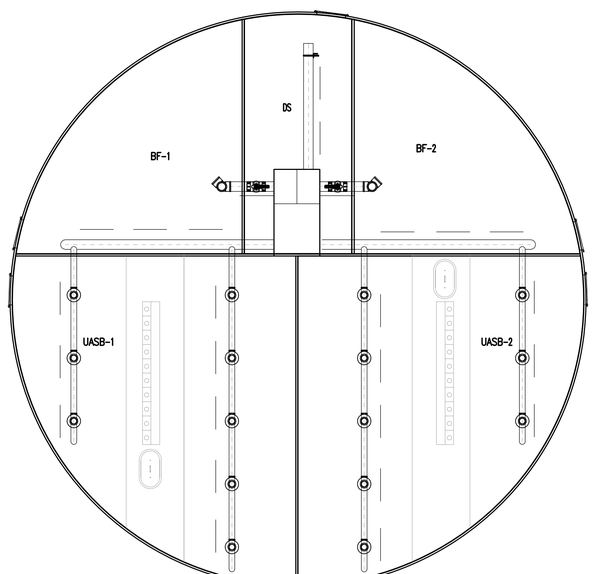

VISTA SUPERIOR
PERFIL HIDRÁULICO
TULIPAS DO UASB
Escala 1/50

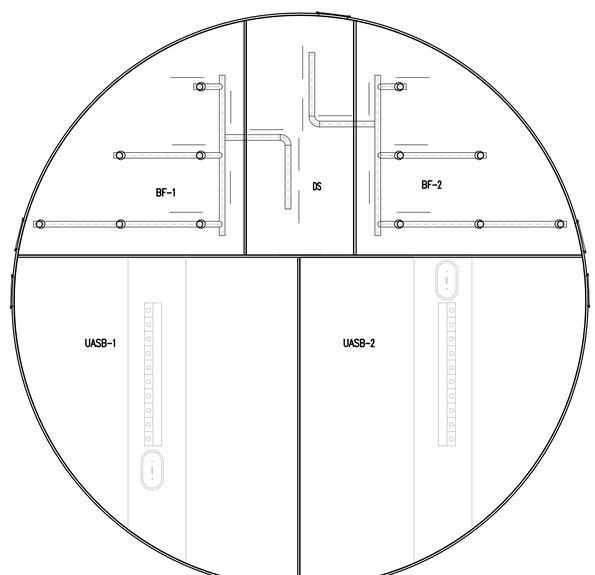

VISTA SUPERIOR
PERFIL HIDRÁULICO
TULIPAS DO BF
Escala 1/50

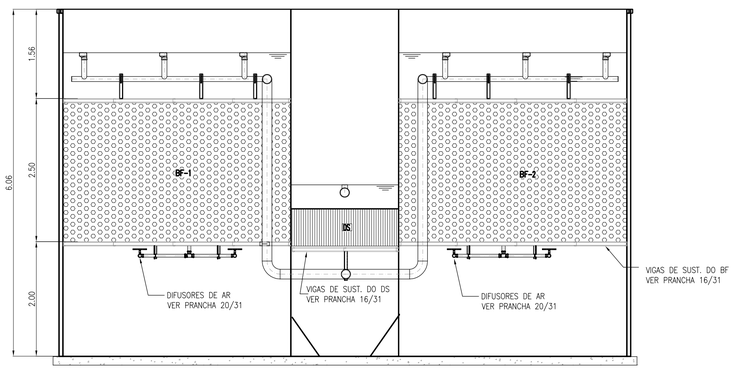

CORTE AA
Escala 1/50

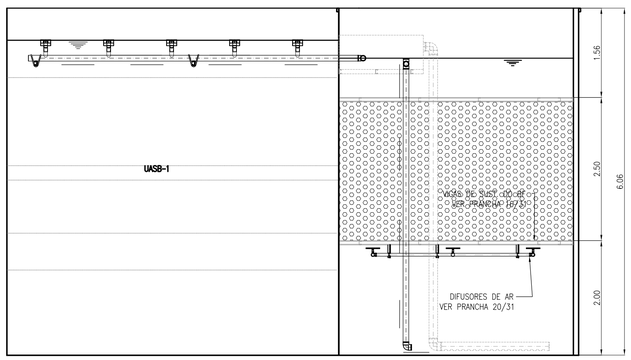

CORTE BB
Escala 1/50

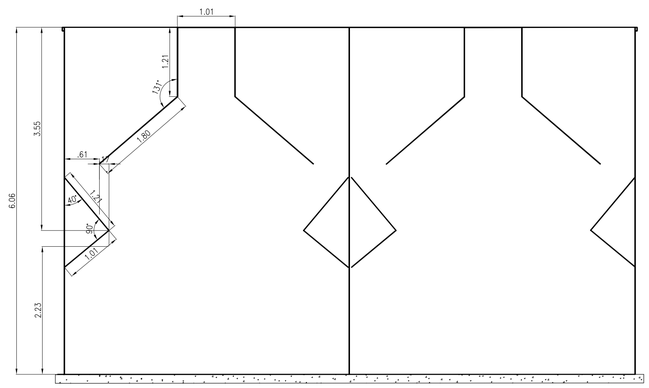

CORTE CC
Escala 1/50

Nº	DATA	HISTÓRICO	AUTORIA	APROVAÇÃO		NOTAS	PRANCHETAMENTO
01	MAR/12	EMISSÃO	TECNOCAD			SISTEMA DE AMOSTRA DEVERÁ TER DIÂMETRO MÍNIMO DN75 EXIGIDO PELA SANEAGO	

TECNOCAD ENGENHARIA

DESENHO	PROJETO	COORDENAÇÃO	CÓDIGO DO PROJETO
I.M.S.F	I.M.S.F	R.K	478

RESP.TÉC./A. PROJ.: CRISTOPH ARAÚJO GODINHO–CREA 7391/D–GO
tecnocad@tecnocad.eng.br
Fone/Fax: 62–3242.2456/62–3092.2456
Rua 104, N. 743 – Setor Sul – Goiânia – GO – CEP 74.080–240

SANEAGO — SANEAMENTO DE GOIÁS S.A.

DES. / COPIA	DATA MAR/12
PROJ. / CONFERE	
LEVANT. / CALCULO	
GERÊNCIA	Eng° Romis Alberto da Silva
SUPERINTENDÊNCIA	Eng° Godard Tedesco Vieira
FISCALIZAÇÃO	

LOCAL / MUNICIPIO: RESIDENCIAL BUENA VISTA / GOIÂNIA – GO

TÍTULO: ESTAÇÃO DE TRATAMENTO DE ESGOTO
PROJETO BÁSICO

ETE – UASB (Reator Anaeróbio de Fluxo Ascendente e Manta de Lodo) + BF (Biofiltro Aerado Submerso) + DS (Decantador Secundário) – 9,0 L/S

ETE: VISTAS SUPERIORES E CORTES

ORIGEM	TECNOCAD
CÓD. DE PROJETO	478
HISTORICO (ALTERACAO)	0
ESCALA	INDICADAS
FOLHA	14/31
N. DO ARQUIVO	

F:\03 EM APROVACAO\GYN 478 1049 BUENA VISTA E BEATRIZ APTOS\478 ESGOTO\1 HIDRAULICO\14 A 20 ETE SANEAG TEC BUENA VISTA.dwg
Save date: 3/30/2012 4:48

PRODUCED BY AN AUTODESK EDUCATIONAL PRODUCT
PRODUCED BY AN AUTODESK EDUCATIONAL PRODUCT
PRODUCED BY AN AUTODESK EDUCATIONAL PRODUCT