PRODUCED BY AN AUTODESK EDUCATIONAL PRODUCT

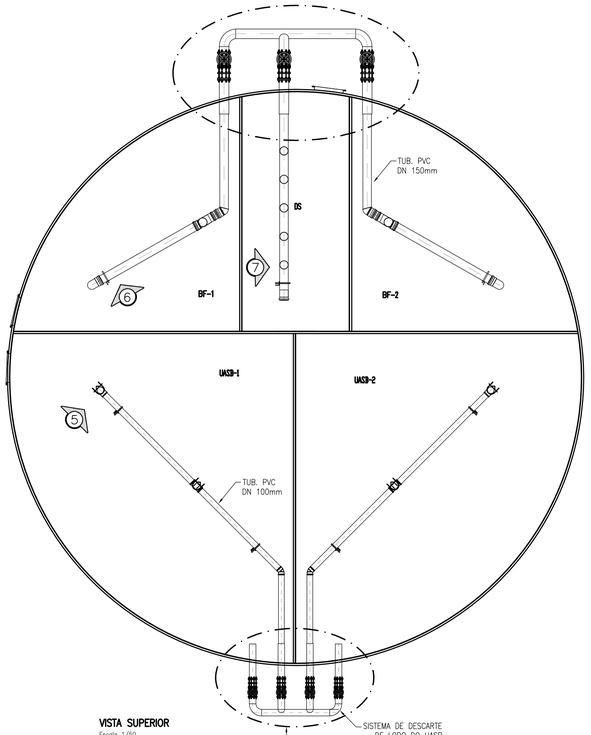

VISTA SUPERIOR
Escala: 1/50

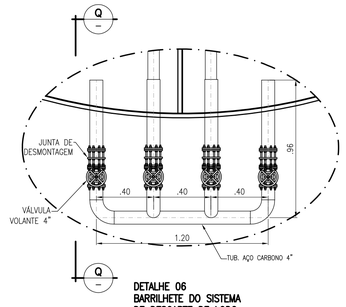

DETALHE 06
BARRILHETE DO SISTEMA
DE DESCARTE DE LODO
Escala: 1/20

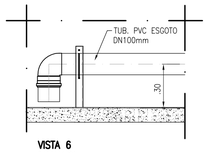

VISTA 6
Escala: 1/20

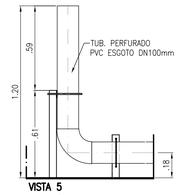

VISTA 5
Escala: 1/20

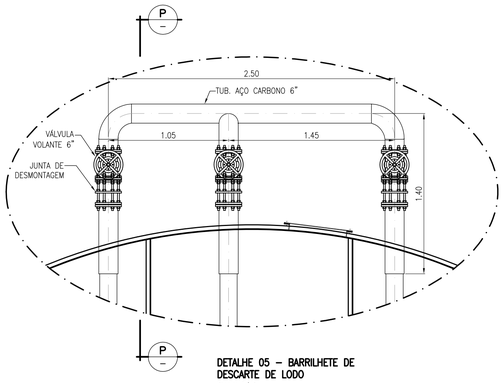

DETALHE 05 – BARRILHETE DE
DESCARTE DE LODO
Escala: 1/25

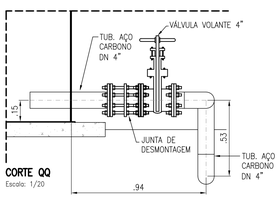

CORTE QQ
Escala: 1/20

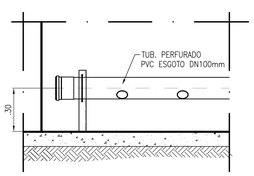

VISTA 7
Escala: 1/20

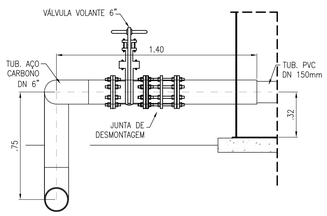

CORTE PP
Escala: 1/20

Nº	DATA	HISTÓRICO	AUTORIA	APROVAÇÃO		NOTAS	PRANCHETAMENTO
01	MAR/12	EMISSÃO	TECNOCAD			NOTAS SISTEMA DE AMOSTRA DEVERÁ TER DIÂMETRO MÍNIMO DN75 EXIGIDO PELA SANEAGO	

TECNOCAD ENGENHARIA

DESENHO	PROJETO	COORDENAÇÃO	CÓDIGO DO PROJETO
I.M.S.F	I.M.S.F	R.K	478

RESP.TÉC./A. PROJ.: CRISTOPH ARAÚJO GODINHO–CREA 7391/D–GO
tecnocad@tecnocad.eng.br
Fone/Fax: 62–3242.2456/62–3092.2456
Rua 104, N. 743 – Setor Sul – Goiânia – GO – CEP 74.080–240

SANEAGO — SANEAMENTO DE GOIÁS S.A.

DES. / COPIA	DATA MAR/12	LOCAL / MUNICIPIO: RESIDENCIAL BUENA VISTA / GOIÂNIA – GO	ORIGEM: TECNOCAD
PROJ. / CONFERE		TITULO: ESTAÇÃO DE TRATAMENTO DE ESGOTO PROJETO BÁSICO	N. DE ORIGEM: 478
LEVANT. / CALCULO		**ETE – UASB (Reator Anaeróbio de Fluxo Ascendente e Manta de Lodo) + BF (Biofiltro Aerado Submerso) + DS (Decantador Secundário) – 9,0 L/S**	HISTORICO (ALTERACAO): 0
GERÊNCIA: Eng° Romis Alberto da Silva		ETE: SISTEMA DE DECARTE DO LODO UASB, DS E LAVAGEM DO BF	ESCALA: INDICADAS
SUPERINTENDÊNCIA: Eng° Godard Tedesco Vieira		FISCALIZAÇÃO	FOLHA: 19/31
			N. DO ARQUIVO

F:\03 EM APROVACAO\GYN 478 1049 BUENA VISTA E BEATRIZ APTOS\478 ESGOTO\1 HIDRAULICO\14 A 20 ETE SANEAK TEC BUENA VISTA.dwg
Save date: 3/30/2012 4:48

PRODUCED BY AN AUTODESK EDUCATIONAL PRODUCT