PRODUCED BY AN AUTODESK EDUCATIONAL PRODUCT

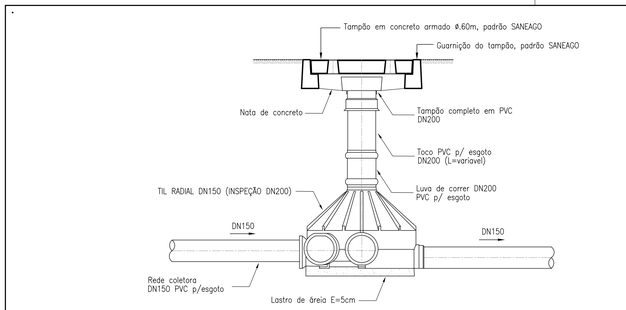


REDES COLETORAS DN150

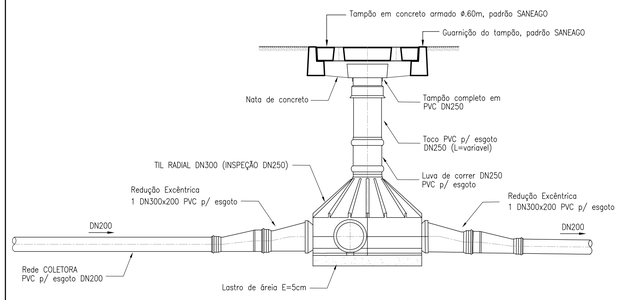


REDES COLETORAS DN200

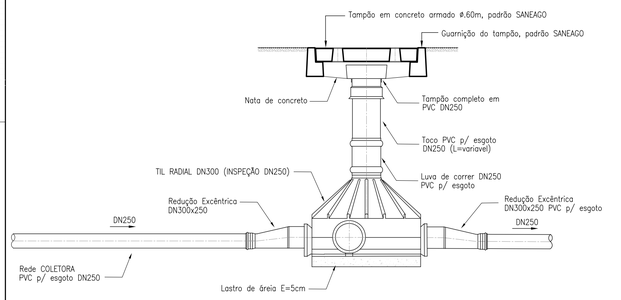


REDES COLETORAS DN250

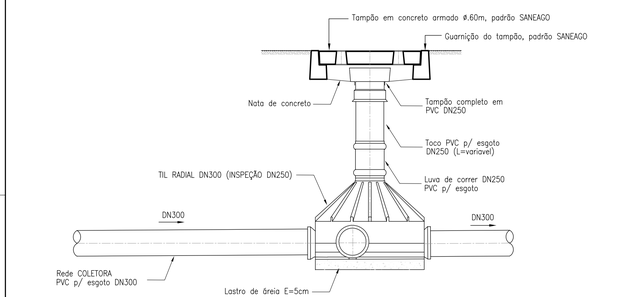


REDES COLETORAS DN300

DETALHE DO TIL RADIAL EM REDE PRINCIPAL

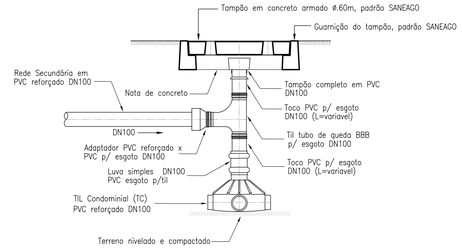


DETALHE EM REDE SECUNDÁRIA DN100

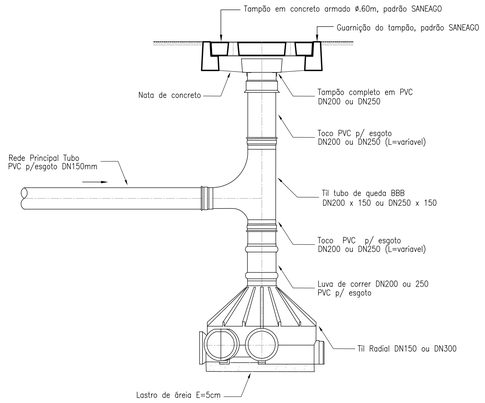


DETALHE EM REDE PRINCIPAL DN150

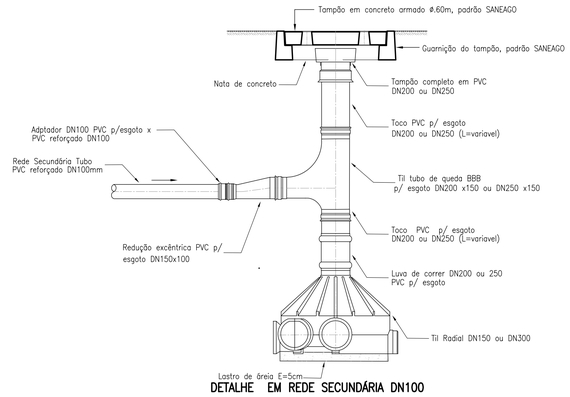


DETALHE EM REDE SECUNDÁRIA DN100
LANÇADO EM REDE PRINCIPAL DN > 150

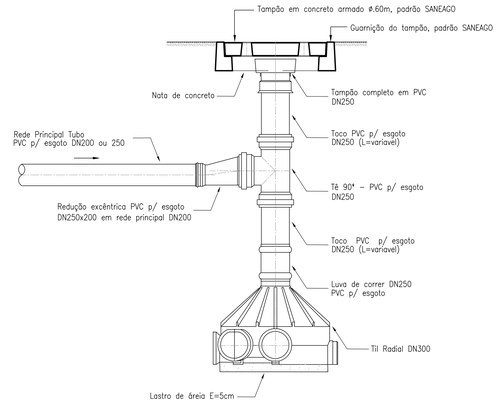


DETALHE EM REDE PRINCIPAL DN200 A DN250

DETALHES TÍPICOS DOS TUBOS DE QUEDA

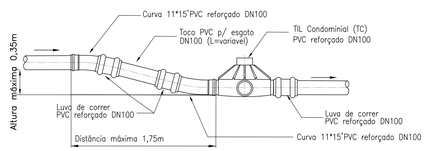


DETALHE DO REBAIXO NA TUBULAÇÃO DA REDE MODULAR DN100
NA CHEGADA EM TIL CONDOMINIAL COM A COTA INFERIOR

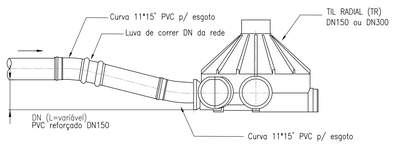


DETALHE DO REBAIXO NA TUBULAÇÃO DA REDE PRINCIPAL DN150
NA CHEGADA EM TIL RADIAL EM COTA INFERIOR

DETALHES TÍPICOS DO REBAIXO

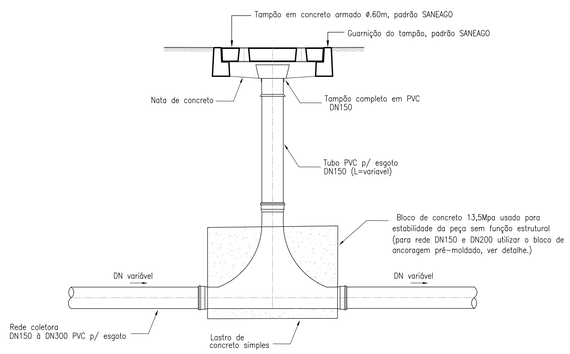


TIL DE PASSAGEM DE REDE
DN150 (DL150) A DN300 (DL150)

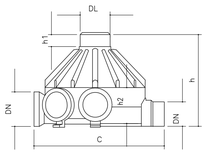


| BITOLAS | | DIMENSÕES | | | | MASSA |
|---|---|---|---|---|---|---|
| DN Nº | DL Nº | C mm | h mm | h1 mm | h2 mm | kg |
| 150 | 200 | 870 | 610 | 80 | 265 | 16 |
| *300 | 250 | 1000 | 980 | 110 | 530 | 45 |

* POSSUI APENAS 3 ENTRADAS

TIL RADIAL REDE

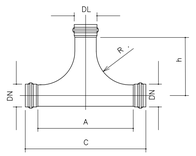


| BITOLAS | | DIMENSÕES | | | | MASSA |
|---|---|---|---|---|---|---|
| DN Nº | DL Nº | A mm | C mm | h mm | R mm | kg |
| 150 | 150 | 753 | 1.039 | 600 | 300 | 5,290 |
| 200 | 150 | 753 | 1.101 | 639 | 300 | 7,833 |
| 250 | 150 | 753 | 1.101 | 686 | 300 | 11,133 |
| 300 | 150 | 753 | 1.263 | 749 | 300 | 15,220 |

* SUPERFÍCIE REVESTIDA COM MATERIAL ADERENTE AO CONCRETO
* PVC PARA ESGOTO

TIL DE PASSAGEM REDE

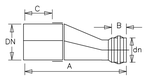


| BITOLAS | | | DIMENSÕES | | | | MASSA |
|---|---|---|---|---|---|---|---|
| DN Nº | dn Nº | DE mm | de mm | A mm | B mm | C mm | kg |
| 150 | 100 | 160 | 110 | 395 | 65 | 107 | 0,860 |
| 200 | 150 | 200 | 160 | 428 | 94 | 125 | 1,723 |
| 250 | 200 | 250 | 200 | 537 | 106 | 160 | 3,516 |
| 300 | 250 | 315 | 250 | 648 | 140 | 175 | 6,787 |

* SUPERFÍCIE REVESTIDA COM MATERIAL ADERENTE AO CONCRETO
* PVC PARA ESGOTO

REDUÇÃO EXCÊNTRICA PONTA E BOLSA

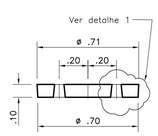


TAMPÃO EM CONCRETO ARMADO
ESC. 1:10

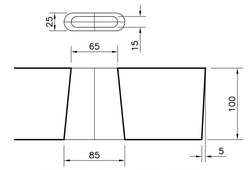


DETALHE 1 – SEM ESC.
(Dimensões em milímetro)

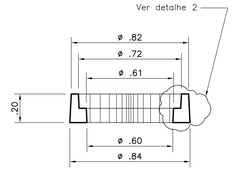


GUARNIÇÃO DO TAMPÃO
EM CONCRETO ARMADO
ESC. 1:10

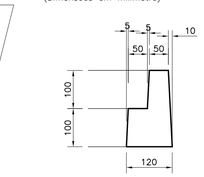


DETALHE 2 – SEM ESC.
(Dimensões em milímetro)

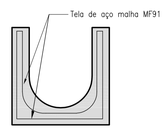


CORTE TRANSVERSAL DO BLOCO DE
ANCORAGEM P/ TIL DE PASSAGEM – S/ESC.

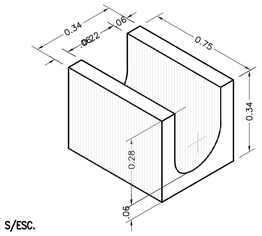


BLOCO DE ANCORAGEM PRÉ-MOLDADO PARA TIL
DE PASSAGEM DN150 À DN200

| Nº | DATA | HISTÓRICO | AUTORIA | APROVAÇÃO |
|---|---|---|---|---|
| 0 | NOV/11 | EMISSÃO | TECNOCAD | |

NOTAS

1 – DIMENSÕES E COTAS TOPOGRÁFICAS EM METRO, DIÂMETROS EM MILÍMETRO, SALVO INDICAÇÃO CONTRÁRIA.

* PVC para esgoto – PVC rígido com junta elástica próprio para esgoto domésticos ou efluentes industriais (NBR – 7362, NBR – 10569)
* PVC reforçado – PVC rígido com paredes reforçadas, junta elástica ou soldável (NBR – 5688)

L E G E N D A

**TP –** TIL PREDIAL
**TC –** TIL CONDOMINIAL
**TR –** TIL RADIAL
**TD –** TIL DE PASSAGEM DIRETA

BANCADA TECNOCAD — SANEAMENTO DE GOIÁS S.A.

| | | | |
|---|---|---|---|
| DES. / CÓPIA: JADER | DATA: NOV/11 | LOCAL / MUNICIPIO: RESIDENCIAL BUENA VISTA/ GOIÂNIA – GO | ORIGEM: SUESP |
| PROJ. / CONFERE | | TÍTULO: SISTEMA DE ESGOTO SANITÁRIO PROJETO HIDRÁULICO | CÓD PROJ.: 478 |
| LEVANT. / CÁLCULO | | **DETALHES DE REDE – SISTEMA MODULAR** ESQUEMA DE MONTAGEM DA REDE E RAMAL PLANTAS E CORTES | HISTÓRICO (ALTERAÇÃO): 0 |
| GERÊNCIA: Eng° Romis Alberto da Silva | | | ESCALA: INDICADAS |
| SUPERINTENDÊNCIA: Eng° Godard Tedesco Vieira | | AUTOR DO PROJETO: Eng° Mara Cristina Gomes – CREA 5168/D–GO | FOLHA: 04/31 |
| | | | N. DO ARQUIVO |

F:\03 EM APROVACAO\CPN 478 1049 BUENA VISTA E BEATRIZ APTOS\478 ESGOTO\1 HIDRAULICO\04 05 DB SES BN BV DET TIL.dwg
Save date: 4/20/2012 8:52

PRODUCED BY AN AUTODESK EDUCATIONAL PRODUCT
PRODUCED BY AN AUTODESK EDUCATIONAL PRODUCT
PRODUCED BY AN AUTODESK EDUCATIONAL PRODUCT