PRODUCED BY AN AUTODESK EDUCATIONAL PRODUCT

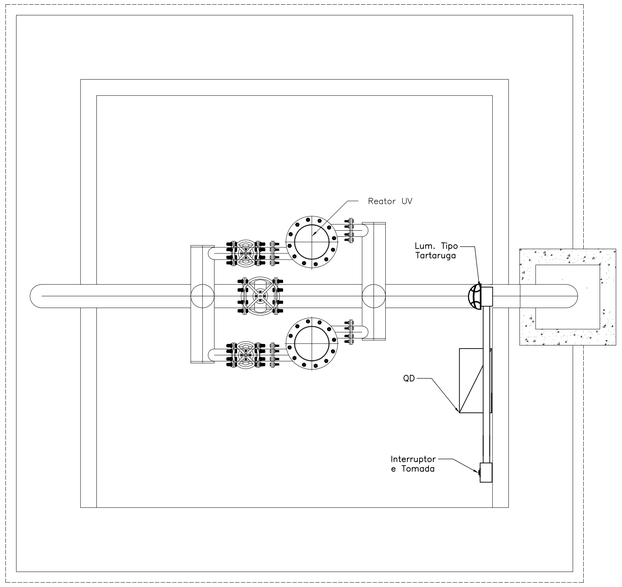

PLANTA BAIXA – ESC.: 1:50

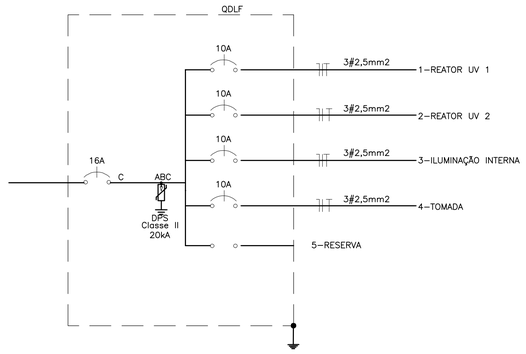

DIAGRAMA QD – S/ESC.

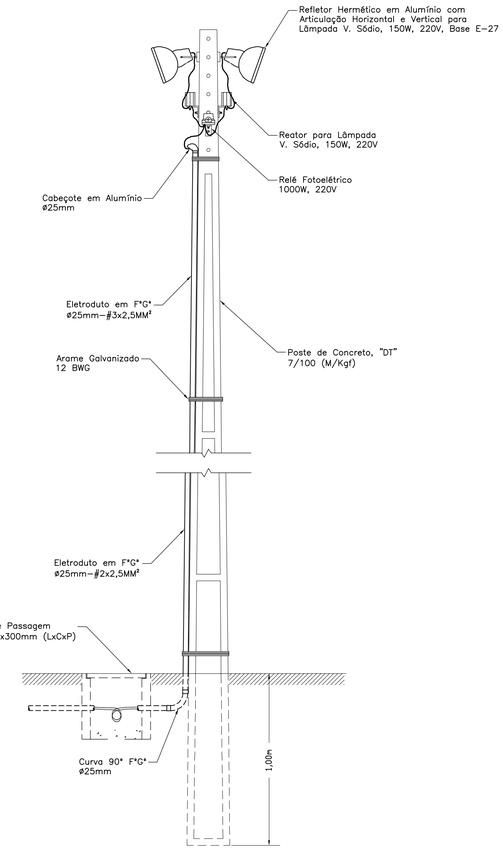

POSTE DE ILUMINAÇÃO – S/ESC.

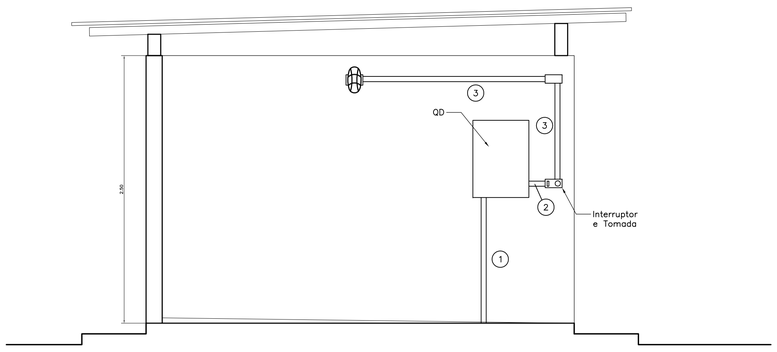

VISTA DAS INSTALAÇÕES

LEGENDA – CABOS E DUTOS

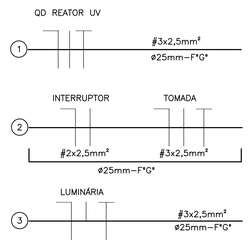

Nº	DATA	HISTÓRICO	AUTORIA	APROVAÇÃO		NOTAS	PRANCHETAMENTO

TECNOCAD ENGENHARIA

PROJ.: ENG° ELET. ARTUR PINHEIRO DE MAGALHÃES – CREA 13570/D–GO

tecnocad@tecnocad.eng.br
Fone/Fax: (062) 3242–2456
Rua 104, Nº. 743 – Setor Sul – Goiânia – GO – CEP 74.080–240

DES. / COPIA — DATA OUT/11
PROJ. / CONFERE
LEVANT. / CALCULO
GERÊNCIA: Arqt° Sebastião A. F. Filho
SUPERINTENDÊNCIA: Eng° Godard Tedesco Vieira

SANEAMENTO DE GOIÁS S.A.

LOCAL / MUNICIPIO: RESIDENCIAL BUENA VISTA / GOIANIA–GO
TITULO: SISTEMA DE ESGOTO SANITÁRIO
PROJETO ELÉTRICO
ESTAÇÃO DE TRATAMENTO DE ESGOTO (ETE)
REATOR ULTRA–VIOLETA
–LEGENDA
–CORTE A
–POSTE DE ILUMINAÇÃO EXTERNA
AUTOR DO PROJETO

ORIGEM: TECNOCAD
N. DE ORIGEM: 478
HISTORICO (ALTERACAO)
ESCALA: INDICADAS
FOLHA: 05/12
N. DO ARQUIVO

PRODUCED BY AN AUTODESK EDUCATIONAL PRODUCT
PRODUCED BY AN AUTODESK EDUCATIONAL PRODUCT
PRODUCED BY AN AUTODESK EDUCATIONAL PRODUCT