PRODUCED BY AN AUTODESK EDUCATIONAL PRODUCT

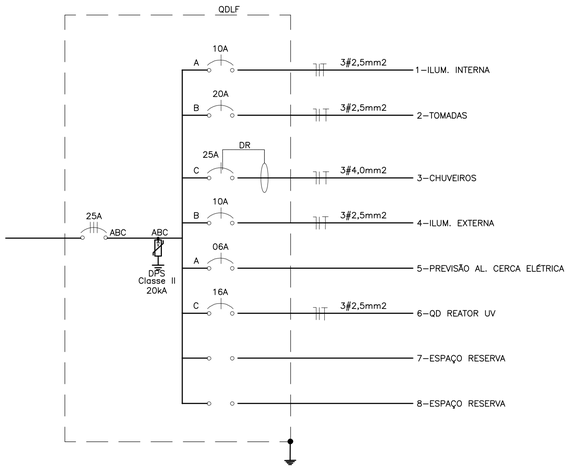

DIAGRAMA QDLF – S/ESC.

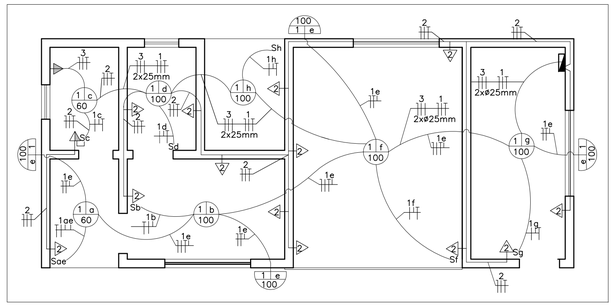

INSTALAÇÕES ELETRICAS DA CASA DE CONTROLE – ESC. 1:50

ESPECIFICAÇÕES TÉCNICAS GRUPO GERADOR

(MODELO OLINPIAN – GEP44–5)
O GRUPO GERADOR TERÁ POTÊNCIA DE 45KVA.
–GRUPO GERADOR, TRIFÁSICO, 380/220V, 60Hz, 1800 RPM, MOTOR À DIESEL 4 TEMPOS;

1)MOTOR DIESEL:
–TENSÃO NOMINAL TRIFASICA DE 380/220V, 60Hz, COM LIGAÇÃO EM ESTRELA E NEUTRO ACESSIVEL;
–SISTEMA DE ALIMENTAÇÃO DE COMBUSTÍVEL INCORPORADO, CONSTITUÍDO POR DEPÓSITO E COMBUSTIVEL COM CAPACIDADE PARA PELO MENOS 20H DE TRABALHO A PLENA CARGA COM INDICADOR ELÉTRICO DE NIVEL, BOMBA ASPIRAÇÃO DE COMBUSTIVEL E BOCAL COM TAMPA A CHAVE PARA ABASTECIMENTO;
–SISTEMA DE ARRANQUE ELETRICO COMPLETO 12V, INCLUINDO MOTOR DE ARRANQUE, ALTERNADOR DE CARGA, REGULADOR DE CARGA DE BATERIA E AMPERÍMETRO;
–BATERIA TIPO CHUMBO ÁCIDO DE AMPLA CAPACIDADE;
–REGULADOR DE VELOCIDADE PADRÃO, TIPO CENTRÍFUGO, GARANTIDO A ESTABILIDADE DE FREQUÊNCIA DE SAÍDA DENTRO DE +/– 1 Hz.
–FILTRO DE AR TIPO SECO COM ELEMENTOS SUBSTITUÍVEIS.
–PAINEL COM INSTRUMENTOS INCORPORADOS:
.AMPERIMETRO DE CARGA DE BATERIA;
.TACOMETRO COM HORIMETRO;
.MANOMETRO DE PRESSÃO DE OLEO;
.TERMOMETRO DE ÁGUA;
.INDICADOR DE NIVEL DE COMBUSTIVEL;
–DISPOSITIVOS DE PROTEÇÃO AUTOMATICA:
.BAIXA PRESSÃO DE OLEO LUBRIFICANTE;
.EXCESSIVA TEMPERATURA DE AGUA DE CIRCULAÇÃO;
.SOBREVELOCIDADE;
–SILENCIOSO DE ESCAPE TIPO RESIDENCIAL;
–JOGO DE FERRAMENTAS PADRÃO;
–MANUAL DE INSTRUÇÕES;

2)ALTERNADOR:
–ALTERNADOR TRIFASICO DO TIPO SEM ESCOVAS;
–EXCITATRIZ ESTATICA, TIRISTORIZADA;
–RESISTENCIA ANTICONDENSAÇÃO, ALIMENTADAS POR CORRENTE MONOFASICA 220V;
–ELEMENTOS TERMOELETRICOS INCORPORADOS NO ESTATOR PARA DETECÇÃO DE CONDIÇÕES DE SOBREAQUECIMENTO;

3)QUADRO ELETRICO:
–1 AMPERIMETRO DE LEITURA INDIRETA, COM COMUTAÇÃO PARA LER AS 3 FASES;
–1 VOLTIMETRO, ESCALA 0–500V, E COM COMUTAÇÃO PARA LER AS 3 FASES;
–POTENCIOMETRO PARA AJUSTE DE TENSÃO;
–DISJUNTOR AUTOMATICO, TIPO CAIXA MOLDADA, TERMOMAGNETICO, REGULAVEL, TRIPOLAR, COM BOMBA DE DESLIGAMENTO, PARA A CORRENTE NOMINAL DO ALTERNADOR;
–SINALIZADORES PARA:
.SOBREVELOCIDADE;
.BAIXA PRESSÃO DE OLEO LUBRIFICANTE;
.EXCESSIVA TEMPERATURA;
.ATUAÇÃO DO COMANDO DE PROTEÇÃO;
–BOTÃO DE TESTE DE LAMPADAS;
–BOTÃO DE PARTIDA E PARADA;
–BOTÃO EMERGENCIA;
–CARREGADOR AUTOMATICO DE BATERIAS;

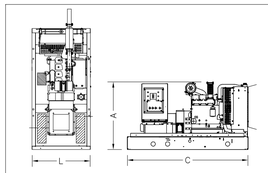

ALTURA (A): 1.366mm
COMP. (C): 2150mm
LARGURA (L): 752mm

Dimensões de acordo com catálogo do distruidor
STEMAC GRUPO GERADORES
FABRICANTE: OLINPIAN
MODELO: GEP44–5
POTENCIA: STAND–BY 50KVA / PRIME 45KVA
MASSA (kg): 884
CONSUMO (L/H): 11,9

OBS.: O GRUPO GERADOR SUPORTARÁ A SOLICITAÇÃO DE CORRENTE DA PARTIDA DO MOTOR DA EEE COM INVERSOR DE FREQUÊNCIA, QUE É 1.5 x SUPERIOR À In DO MOTOR.

O GRUPO GERADOR SUPORTARÁ A SOLICITAÇÃO DE CORRENTE DA PARTIDA DIRETA DO MOTOR DO SOPRADOR, QUE É 3.0 x SUPERIOR À In DO MOTOR.

QUADRO DE DISTRIBUIÇÃO DE LUZ E FORÇA DA CASA DE CONTROLE / QDLF CASA DE CONTROLE

CIRCUITO	DESCRIÇÃO	LÂMPADAS (W)				TOMADAS (W)			POTÊNCIA (W)	POTÊNCIA (VA)	FATOR DE POTENCIA	FATOR DE DEMANDA	DEMANDA	TENSÃO (V)	CORRENTE (A)	FASE (mm2)	NEUTRO (mm2)	TERRA (mm2)	PROTEÇÃO (A)	FASE A	FASE B	FASE C
		IN–60	IN–100	VS–70	VS–150	100	300	4400														
1	Iluminação interna	2	9	–	–	–	–	–	1020	1020	1,00	1,0	1020	220	4,64	2,5	2,5	–	10	1020	–	–
2	Tomadas	–	–	–	–	11	–	–	1100	1100	1,00	1,0	1100	220	5,00	2,5	2,5	2,5	16	1100	–	–
3	Chuveiro	–	–	–	–	–	–	1	4400	4400	1,00	1,0	4400	220	20,00	4,0	4,0	4,0	30	–	–	4400
4	Ilum. externa	1	–	–	8	–	–	–	1260	1364	0,92	1,0	1364	220	6.20	4.0	4.0	4.0	10	1364	–	–
5	Prev. al. cerca elétrica	–	–	–	–	–	–	–	500	500	1,00	1,0	500	220	2,27	–	–	–	06	–	500	–
6	QD Reator UV	–	1	–	–	–	1	–	2400	2574	0,92	1,0	2574	220	11,70	2,5	2,5	2,5	16	–	2574	–
	Espaço reserva																					
	Espaço reserva																					
TOTAL		3	9	–	8	11	1	1	10680	10958			10958	380	16.65	2,5	2,5	2,5	25	3484	3074	4400

LEGENDA

– Eletroduto embutido na parede ou laje.
– Eletroduto embutido no solo.
– Fios Neutro, Fase, Retorno, terra e Comando, respectivamente.
– Quadro de Distribuição de Luz e Força, a 160cm (medida do piso ao meio do QDLF)
SABC – Interruptor simples com três teclas, a 130cm do piso
– Tomada Universal, 20A, a 30cm do piso, 220V, 60Hz 3 pinos (Fase+Neutro+Terra)
– Tomada Universal, 20A, a 130cm do piso, 220V, 60Hz 3 pinos (Fase+Neutro+Terra)
– Tomada p/ chuveiro, 25A, a 210cm do piso, 220V, 60Hz 3 pinos chatos (Fase+Neutro+Terra)
S – Interruptor simples com uma teclas, a 130cm do piso, conjugado com tomada comum, 10A, 220V, 60Hz 2 pinos (Fase+Neutro).
c a b – ponto para arandela para lâmpada incandescente, sendo que: a–Circuito, b–comando e c–potência.
c a b – ponto para luminária para lâmpada incandescente, sendo que: a–Circuito, b–comando e c–potência.
– Tomada trifásica (3P+T), para interligar motobomba, 20A–220V, a 30cm do piso.

Nº	DATA	HISTÓRICO	AUTORIA	APROVAÇÃO		NOTAS	PRANCHETAMENTO

TECNOCAD ENGENHARIA

PROJ.: ENGº ELET. ARTUR PINHEIRO DE MAGALHÃES – CREA 13570/D–GO

tecnocad@tecnocad.eng.br
Fone/Fax: (062) 3242–2456
Rua 104, Nº. 743 – Setor Sul – Goiânia – GO – CEP 74.080–240

SANEAMENTO DE GOIÁS S.A.

DES. / COPIA	DATA OUT/11	LOCAL / MUNICIPIO: RESIDENCIAL BUENA VISTA / GOIANIA–GO	ORIGEM: TECNOCAD
PROJ. / CONFERE		TITULO: SISTEMA DE ESGOTO SANITÁRIO PROJETO ELÉTRICO	N. DE ORIGEM: 478
LEVANT. / CALCULO		**ESTAÇÃO TRATAMENTO DE ESGOTO (ETE)**	HISTORICO (ALTERACAO)
GERÊNCIA: Arqtº Sebastião A. F. Filho		CASA DE CONTROLE – ESP. TEC. GRUPO GERADOR –PLANTA BAIXA –DIAGRAMA QDLF –QUADRO DE CARGAS –LEGENDAS	ESCALA: INDICADAS
SUPERINTENDÊNCIA: Engº Godard Tedesco Vieira			FOLHA: 06/12
		AUTOR DO PROJETO	N. DO ARQUIVO

PRODUCED BY AN AUTODESK EDUCATIONAL PRODUCT
PRODUCED BY AN AUTODESK EDUCATIONAL PRODUCT
PRODUCED BY AN AUTODESK EDUCATIONAL PRODUCT