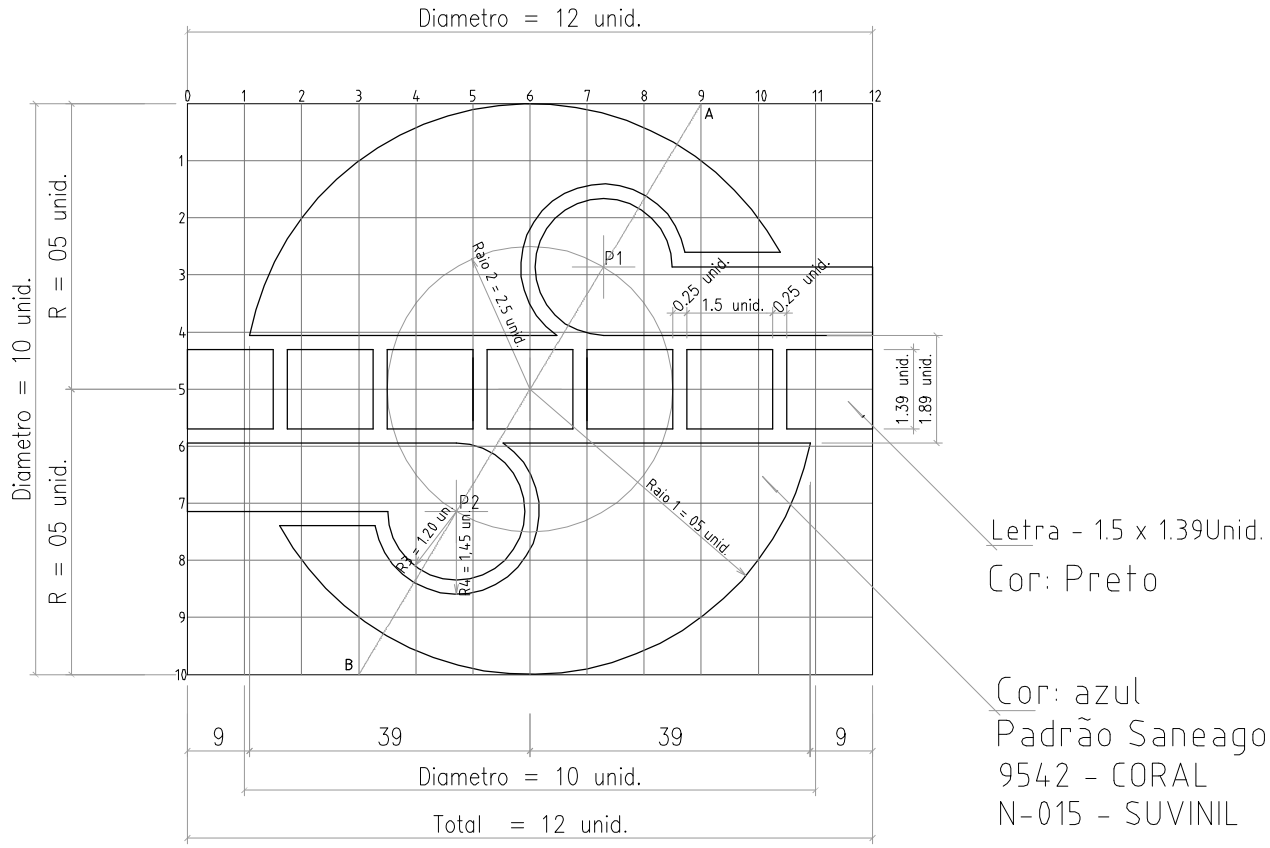

Logotipo p/ os portões
Esc. 1/10

Obs.: Cotas em centímetro

OBS.:

- Toda cor não especificada no padrão será de cor branca
- Área sombreada corresponde a área que deverá ser cortada na chapa
- Chapa lisa N° 14 para o logotipo

SANEAGO

SANEAMENTO DE GOIÁS S/A

DES. / CÓPIA	DATA MAR/12	LOCAL / MUNICÍPIO RESIDENCIAL BUENA VISTA / GOIÂNIA – GO	ORIGEM TECNOCAD
PROJ. / CONFERE		TÍTULO: SISTEMA DE ESGOTO SANITÁRIO PROJETO HIDRÁULICO	ESCALA INDICADAS
GERÊNCIA Eng° Romis Alberto da Silva			CÓD. PROJ. 478
SUPERINTENDÊNCIA Eng° Godard Tedesco Vieira		**REDE COLETORA (SISTEMA MODULAR)** PLANTA, PERFIL E DETALHES	FOLHA 31/31