PRODUCED BY AN AUTODESK EDUCATIONAL PRODUCT

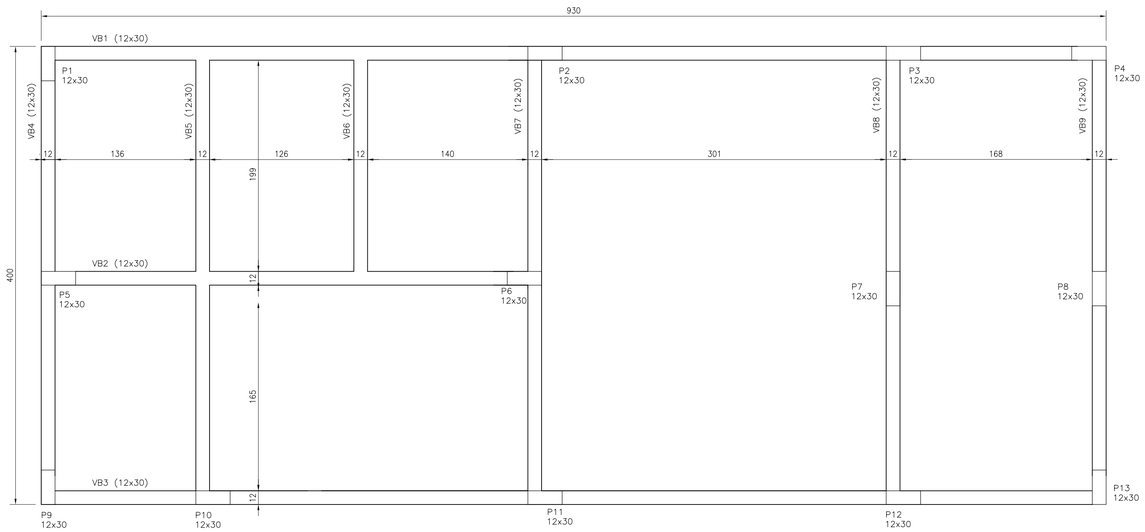

FORMA DA BALDRAME – ESC.: 1:25

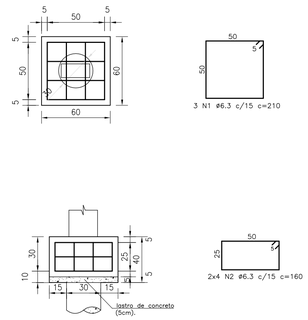

DETALHE DOS BLOCOS (X12) – SEM ESCALA

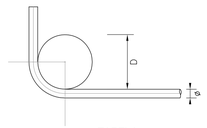

TABELA

Ø (mm)	D (mm)	D (mm) estribo
< 5.0	16.0	16.0 CA 60
6.3	35.0	22.2 CA 50
8.0	50.0	22.2 CA 50
10.0	50.0	31.8 CA 50
12.5	80.0	--- CA 50
16.0	80.0	--- CA 50
20.0	200.0	--- CA 50
25.0	200.0	--- CA 50

PINOS DE DOBRAMENTO DAS BARRAS DE AÇO.

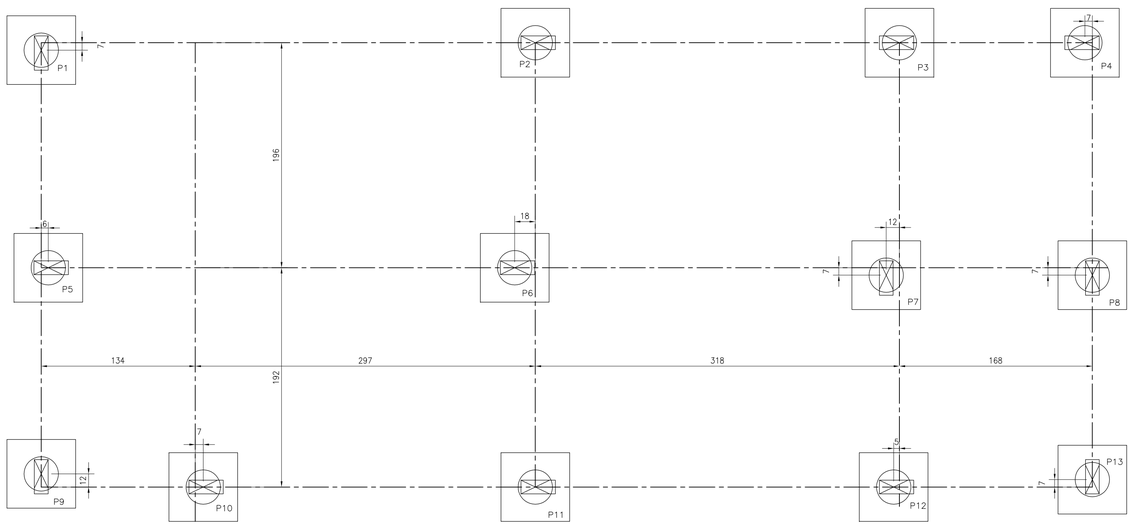

LOCAÇÃO DOS PILARES E BLOCOS – ESC.: 1:25

ESTACAS (X12)

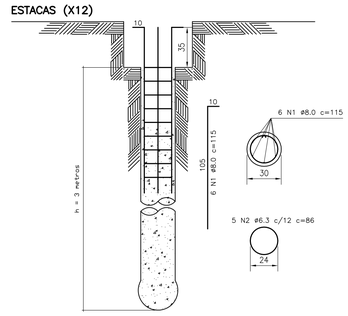

DETALHE DAS ESTACAS (X12) – SEM ESCALA

P1, P2, P3, P4
P5, P6, P7, P8
(x12) – 12x30

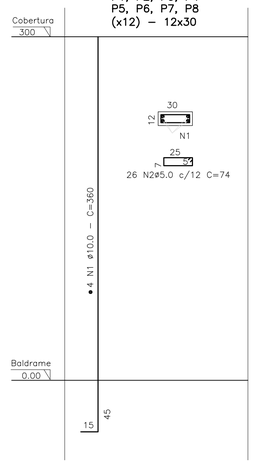

DETALHE DOS PILARES – ESC.: 1:25

LEGENDA:

Pilar que nasce

Pilar que morre

Nº	DATA	HISTÓRICO	AUTORIA	APROVAÇÃO
0	OUT/11	EMISSÃO	TECNOCAD	

NOTAS – CONVENÇÕES

1) UNIDADES EM CENTIMETROS E NÍVEIS EM METROS.
2) COBRIMENTOS DAS ARMADURAS:
   – VIGAS BALDRAMES = 3cm
   – VIGAS DA COBERTURA = 2.5cm
   – PILARES = 2cm
   – ESTACAS = 3cm
   – BLOCOS = 5cm
3) AÇO CA 50A
4) MANTER A CURA DO CONCRETO POR NO MÍNIMO 7 DIAS EVITANDO QUE O MESMO FIQUE EXPOSTO AO SOL SEM ESTAR UMIDECIDO.

RESUMO TOTAL DO PROJETO

CONCRETO FCK= 20.0MPa

– VIGAS BALDRAMES = 1.62m³
– VIGAS DA COBERTURA = 1.22m³
– PILARES = 1.08m³
– ESTACAS = 10.80cm
– BLOCOS = 1.20m³

FORMAS:

– VIGAS BALDRAMES = 281,00m²
– VIGAS DA COBERTURA = 158,84m²
– PILARES = 26,64m²
– ESTACAS = –
– BLOCOS = 9,6m²

TABELA DE TRESPASSES

ø5.0 ==> 25cm
ø6.3 ==> 25cm
ø8.0 ==> 30cm
ø10.0 ==> 40cm
ø12.5 ==> 50cm
ø16.0 ==> 60cm
ø20.0 ==> 75cm

TECNOCAD ENGENHARIA
RESP.TÉC./A. PROJ.: CRISTOPH ARAÚJO GODINHO–CREA 7391/D–GO
tecnocad@tecnocad.eng.br
Fone/Fax: (62) 3242–2456
Rua 104, Nº 743 – Setor Sul – Goiânia – GO – CEP 74.080–240

SANEAMENTO DE GOIÁS S.A.

DES. / COPIA: A.R.M.	DATA: OUT/11	LOCAL / MUNICIPIO: RESIDENCIAL BEATRIZ NASCIMENTO/ GOIÂNIA	ORIGEM: TECNOCAD
PROJ. / CONFERE		TITULO: SISTEMA DE ESGOTO SANITÁRIO PROJETO DE ESTRUTURA	CÓD. DE PROJETO: 478
LEVANT. / CALCULO		ETE – CASA DE CONTROLE	HISTORICO (ALTERACAO): 0
GERÊNCIA: Arqtº Sebastião A. F. Filho		PLANTAS DE FORMAS, LOCAÇÃO, PILARES E BLOCOS, ARMAÇÃO DOS BLOCOS, ESTACAS E PILARES	ESCALA: INDICADAS
SUPERINTENDÊNCIA: Engª Godofrd Tedesco Vieira			FOLHA: 01/03
		AUTOR DO PROJETO	N. DO ARQUIVO

F:\03 EM APROVACAO\DYN 478 1049 BUENA VISTA E BEATRIZ APTOS\478 ESGOTO\3 ESTRUTURAL\CASA DE CONTROLE\ESTRUT CASA DE CONTROLE BUENA VISTA 478.dwg
Save date: 10/19/2011 8:21

PRODUCED BY AN AUTODESK EDUCATIONAL PRODUCT
PRODUCED BY AN AUTODESK EDUCATIONAL PRODUCT
PRODUCED BY AN AUTODESK EDUCATIONAL PRODUCT