PRODUCED BY AN AUTODESK EDUCATIONAL PRODUCT

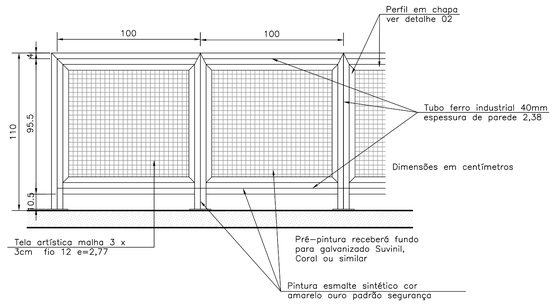

VISTA FRONTAL – GUARDA-CORPO COM FIXAÇÃO NO PISO – ESC.1:20

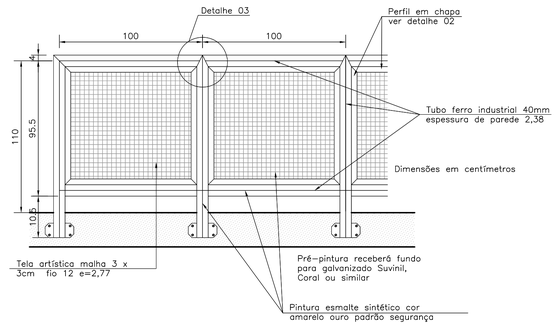

VISTA FRONTAL – GUARDA-CORPO COM FIXAÇÃO NA LATERAL DA PASSARELA EXISTENTE – ESC.1:20

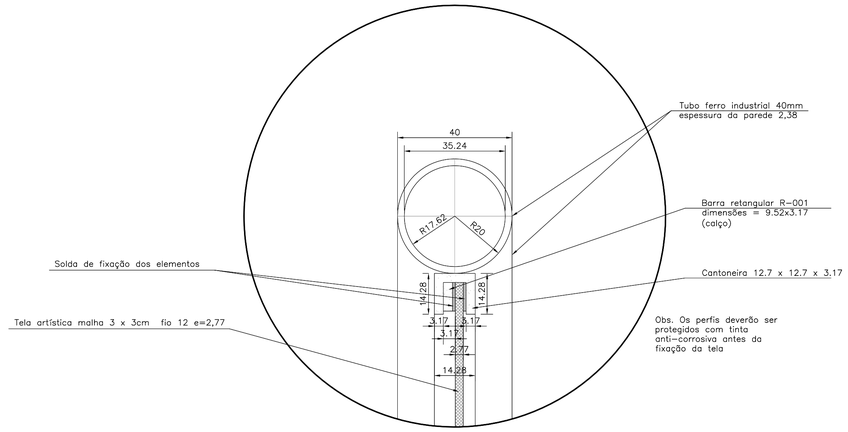

DETALHE 02 / OPÇÃO A – ESC. 1:1

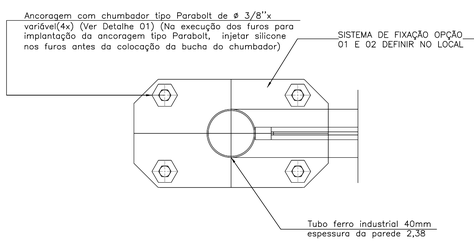

DETALHE DA MOLDURA DO GUARDA-CORPO
COM FIXAÇÃO NO TOPO DA PASSARELA OPÇÃO 1 ESC. 1:20

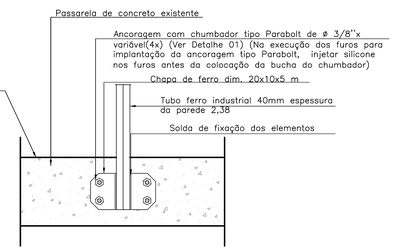

DETALHE DA FIXAÇÃO DO GUARDA-CORPO
LATERAL DA PASSARELA OPÇÃO 02 ESC. 1:20

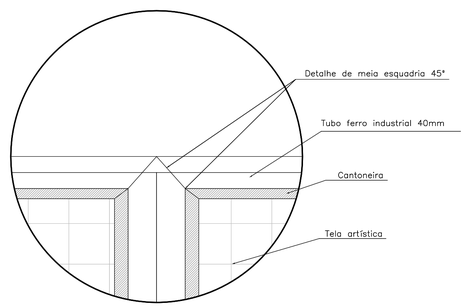

DETALHE 03 – ESC. 1:2

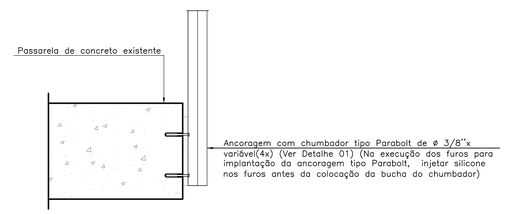

DETALHE DA FIXAÇÃO LATERAL – ESC. 1:10

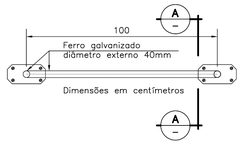

PLANTA BAIXA GUARDA-CORPO OPÇÃO 01 – ESC 1:15

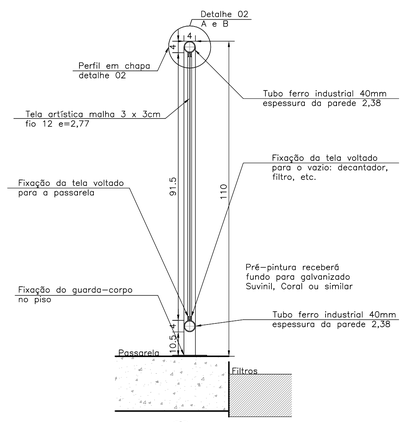

CORTE A – ESC. 1:10

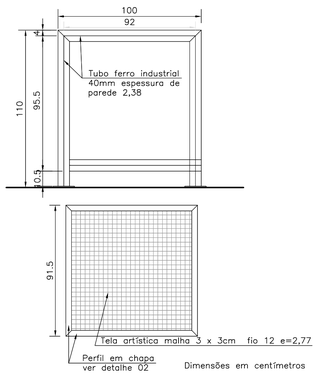

DETALHE DA TELA FIXADA NO TUDO INDUSTRIAL – ESC. 1:20

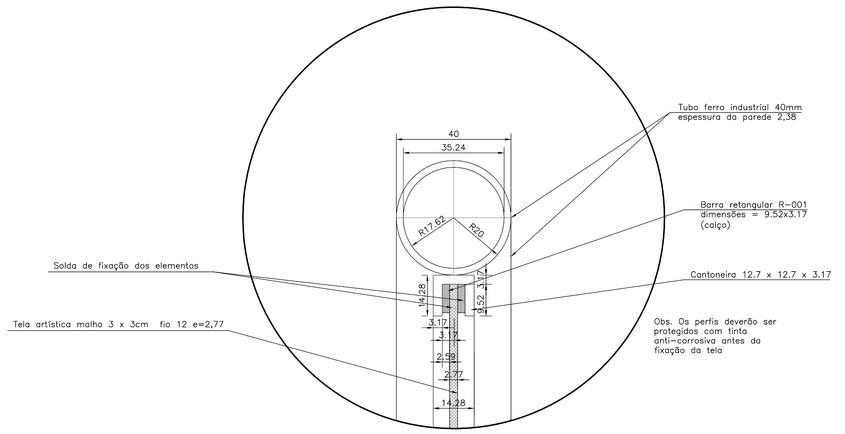

DETALHE 02 / OPÇÃO B – ESC. 1:1

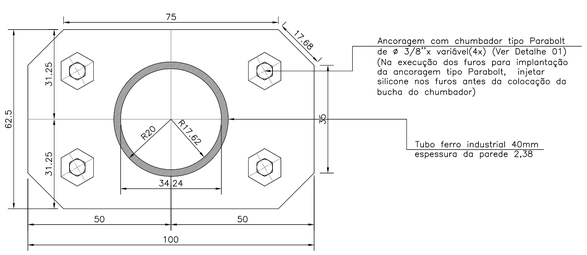

DETALHE FIXAÇÃO DO GUARDA-CORPO – ESC: 1/1

Nº	DATA	HISTÓRICO	AUTORIA	APROVAÇÃO		NOTAS	PRANCHETAMENTO
0	MAR/12	EMISSÃO	TECNOCAD			1. DIMENSÕES E COTAS TOPOGRÁFICAS EM METRO, DIÂMETROS EM MILIMETRO, SALVO INDICAÇÃO CONTRÁRIA.	

TECNOCAD ENGENHARIA

DESENHO	PROJETO	COORDENAÇÃO	CÓDIGO DO PROJETO
I.M.S.F	I.M.S.F	R.K	478

RESP.TÉC./A. PROJ.: CRISTOPH ARAÚJO GODINHO–CREA 7.391/D–GO
tecnocad@tecnocad.eng.br
Fone/Fax: 62–3242.2456/62–3092.2456
Rua 104, N. 743 – Setor Sul – Goiânia – GO – CEP 74.080–240

BANCADO

SANEAMENTO DE GOIÁS S.A.

DES. / COPIA	DATA MAR/12
PROJ. / CONFERE	
LEVANT. / CÁLCULO	
GERÊNCIA	Eng° Romis Alberto da Silva
SUPERINTENDÊNCIA	Eng° Godard Tedesco Vieira
LOCAL / MUNICIPIO	RESIDENCIAL BUENA VISTA / GOIÂNIA – GO
TITULO:	SISTEMA DE ABASTECIMENTO DE ÁGUA PROJETO HIDRAULICO
	PADRÃO GUARDA-CORPO VISTA FRONTAL, PLANTA BAIXA, DETALHES E CORTE
AUTOR DO PROJETO	
ORIGEM	TECNOCAD
CÓD. DE PROJETO	478
HISTORICO (ALTERACAO)	
ESCALA	INDICADAS
FOLHA	30/31
N. DO ARQUIVO	

F:\03 EM APROVACAO\GYN 478 1049 BUENA VISTA E BEATRIZ APTOS\478 ESGOTO\1 HIDRAULICO\29 30 DETALHES BUENA VISTA.dwg
Save date: 3/30/2012 4:54

PRODUCED BY AN AUTODESK EDUCATIONAL PRODUCT