PRODUCED BY AN AUTODESK EDUCATIONAL PRODUCT

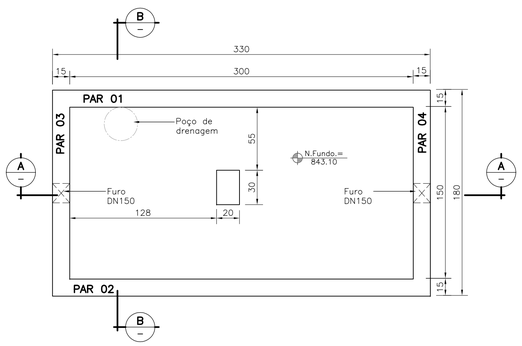

PLANTA DE FORMA CAIXA 3 – ESC. 1:25

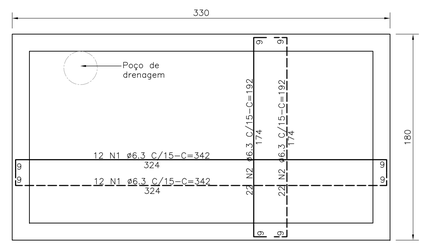

ARMAÇÃO LAJE DE FUNDO CAIXA 3 – ESC. 1:25

TABELA DE FERROS						
ÍTEM	AÇO	POS.	BIT (mm)	QUANT.	COMPRIMENTO	
					L UNIT	L TOTAL
LAJE DE FUNDO	50	1	6.3	24	342	8208
	50	2	6.3	44	192	8448
PAR 01 = PAR 02	50	1	8.0	30	362	10860
	50	2	6.3	30	342	10260
	60	3	5.0	44	486	21384
PAR 03 = PAR 04	50	1	8.0	30	212	6360
	50	2	6.3	30	192	5760
	60	3	5.0	24	486	11664
BLOCO DE APOIO	60	1	5.0	10	86	860
	50	2	10.0	4	109	436
FURO DN 150 (X2)	50	1	8.0	6	64	384
	50	2	8.0	24	105	2520

RESUMO DO AÇO CA50-60				
AÇO	BIT (mm)	COMP. (m)	PESO (Kg)	PESO + 10%
60	5.0	339	54	60
50	6.3	327	82	90
50	8.0	201	80	89
50	10.0	4	3	3
TOTAL				241

CONVENÇÃO:

FERRO POSITIVO

FERRO NEGATIVO

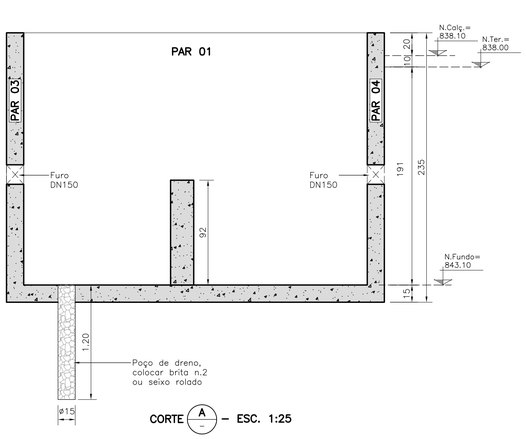

CORTE A – ESC. 1:25

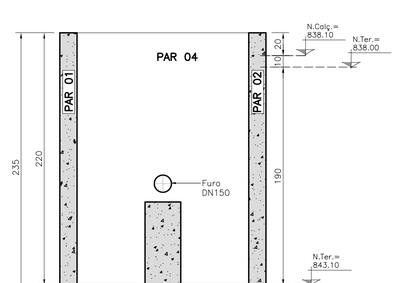

CORTE B – ESC. 1:25

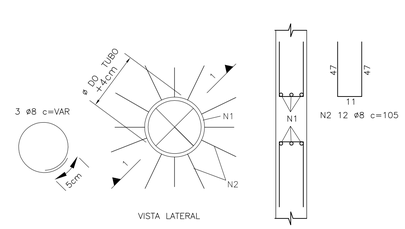

Furo DN150 (X2)

3 N1 ø8 C=64
12 N2 ø8 C=105

REFORÇO NAS PAREDES PARA A INSERÇÃO DE TUBULAÇÕES

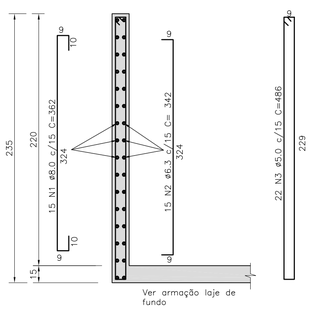

PAR 01=PAR 02 (X2) – ESC. 1:25

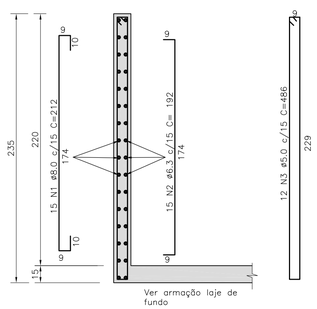

PAR 03=PAR 04 (X2) – ESC. 1:25

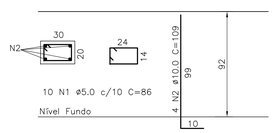

BLOCO DE APOIO (30X20) – ESC. 1:25

Nº	DATA	HISTÓRICO	AUTORIA	APROVAÇÃO
01	MAI/12	EMISSÃO	TECNOCAD	

NOTAS

CLASSE	Fck= 25 MPa
MÓDULO DE ELASTICIDADE INICIAL (Eci)	28000 MPa
FATOR ÁGUA/CIMENTO	< 0.60
UTILIZAR CIMENTO	CP–IV
TENSÃO ATUANTE NO SOLO	Tat= 50 KN/m²
TENSÃO ADMISSÍVEL DO SOLO	VERIFICAR IN LOCO.

COBRIMENTOS MÍNIMOS DAS ARMADURAS

GERAL: 3cm

OBS: Nesta obra deverá ser executado um controle rigoroso da qualidade e rígidos limites de tolerância da variabilidade destes cobrimentos mínimos.

Fyk DO AÇO= 500Mpa

TABELA DE TRESPASSES

ø5.0 ==> 25cm
ø6.3 ==> 25cm
ø8.0 ==> 30cm
ø10.0 ==> 40cm
ø12.5 ==> 50cm
ø16.0 ==> 60cm
ø20.0 ==> 75cm

RESUMO TOTAL DO PROJETO

CAIXA 03
VOLUME DE CONCRETO ESTRUTURAL – 5,00m³
ÁREA DE FORMAS – 50,00m²
PESO DO AÇO + 10% – 241 Kg

TECNOCAD ENGENHARIA

DESENHO	PROJETO	COORDENAÇÃO	CÓDIGO DO PROJETO
A.R.M.	A.R.M.	R.K.	478

RESP.TÉC./A. PROJ.: CRISTOPH ARAÚJO GODINHO–CREA 7391/D–GO
tecnocad@tecnocad.eng.br
Fone/Fax: 62–3242.2456/62–3092.2456
Rua 104, N. 743 – Setor Sul – Goiânia – GO – CEP 74.080–240

SANEAMENTO DE GOIÁS S.A.

DES. / COPIA
DATA MAI/12
PROJ. / CONFERE
LEVANT. / CALCULO
GERÊNCIA
Arqt° Sebastião A. F. Filho
SUPERINTENDÊNCIA
Engº Godard Tedesco Vieira

LOCAL / MUNICIPIO: RESIDENCIAL BUENA VISTA / GOIÂNIA – GO

TITULO: SISTEMA DE ABASTECIMENTO DE ÁGUA
PROJETO ESTRUTURAL

CAIXA 03 DE PROTEÇÃO DO REGISTRO DE MANOBRA

PLANTA BAIXA, CORTES, DETALHES, TABELA DE FERROS E NOTAS

AUTOR DO PROJETO

ORIGEM: TECNOCAD
COD. PROJETO: 478
HISTORICO (ALTERACAO): 0
ESCALA: INDICADAS
FOLHA: 02/02
N. DO ARQUIVO

PRODUCED BY AN AUTODESK EDUCATIONAL PRODUCT
PRODUCED BY AN AUTODESK EDUCATIONAL PRODUCT
PRODUCED BY AN AUTODESK EDUCATIONAL PRODUCT