PRODUCED BY AN AUTODESK EDUCATIONAL PRODUCT

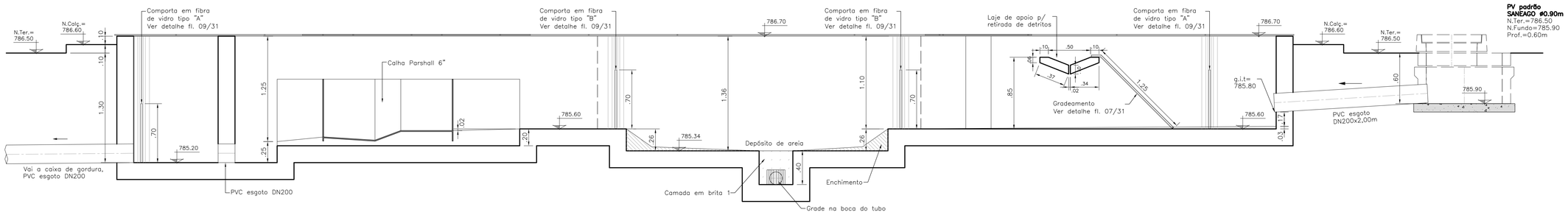

CORTE A – ESC. 1:25

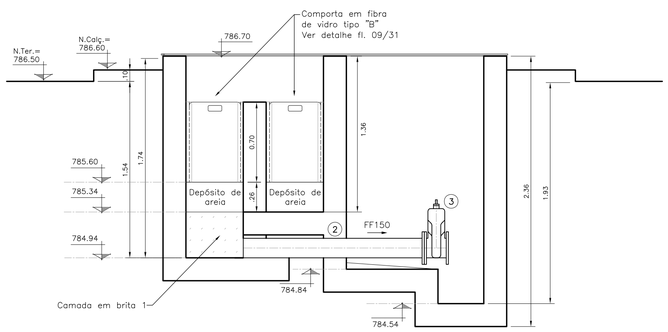

CORTE C – ESC. 1:25

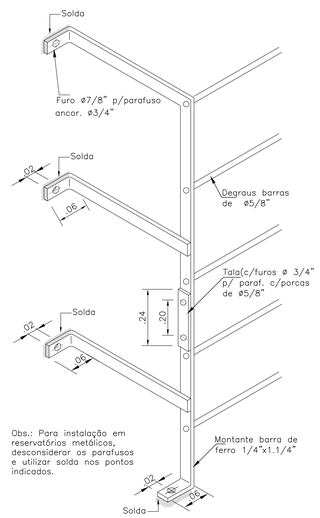

PERSPECTIVA DA FIXAÇÃO

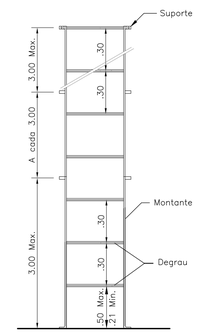

VISTA FRONTAL – ESC. 1:20

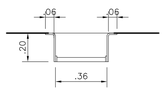

PLANTA – ESC. 1:20

ESCADA TIPO MARINHEIRO

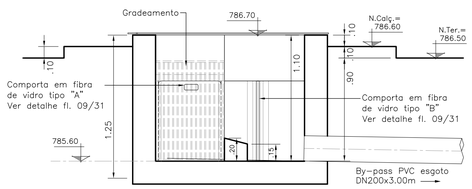

CORTE B – ESC. 1:25

RELAÇÃO DE MATERIAL CAIXA DE AREIA

ÍTEM	DISCRIMINAÇÃO	UNID.	QUANT.
	CONEXÕES EM FERRO DÚCTIL		
01	TUBO PONTA E FLANGE FoFo PN10 DN 150 x 900	un	1
02	TUBO PONTA E FLANGE FoFo PN10 DN 150 x 1600	un	1
	VÁLVULAS/REGISTROS		
03	REGISTRO CHATO FLANGES E CABEC CUNHA DE BORRACHA PN10 DN 150	un	2

Nº	DATA	HISTÓRICO	AUTORIA	APROVAÇÃO		NOTAS	PRANCHETAMENTO
0	MAR/12	EMISSÃO	TECNOCAD			1. DIMENSÕES E COTAS TOPOGRÁFICAS EM METRO, DIÂMETROS EM MILIMETRO, SALVO INDICAÇÃO CONTRÁRIA.	

TECNOCAD ENGENHARIA

DESENHO	PROJETO	COORDENAÇÃO	CÓDIGO DO PROJETO
I.M.S.F	I.M.S.F	R.K	478

RESP.TÉC./A. PROJ.: CRISTOPH ARAÚJO GODINHO–CREA 7391/D–GO
tecnocad@tecnocad.eng.br
Fone/Fax: 62–3242.2456/62–3092.2456
Rua 104, N. 743 – Setor Sul – Goiânia – GO – CEP 74.080–240

SANEAMENTO DE GOIÁS S.A.

DES. / COPIA — DATA MAR/12
PROJ. / CONFERE
LEVANT. / CÁLCULO
GERÊNCIA: Eng° Romis Alberto da Silva
SUPERINTENDÊNCIA: Eng° Godard Tedesco Vieira

LOCAL / MUNICIPIO: RESIDENCIAL BUENA VISTA / GOIÂNIA – GO
TÍTULO: SISTEMA DE ESGOTO SANITÁRIO PROJETO HIDRAULICO
ETE – CAIXA DE AREIA
PLANTAS, DETALHES E RELAÇÃO DE MATERIAL
FISCALIZAÇÃO

ORIGEM: TECNOCAD
CÓD. DE PROJETO: 478
HISTÓRICO (ALTERAÇÃO): 0
ESCALA: INDICADAS
FOLHA: 10/31
N. DO ARQUIVO

F:\03 EM APROVACAO\GYN 478 1049 BUENA VISTA E BEATRIZ APTOS\478 ESGOTO\1 HIDRAULICO\09 10 CX DE AREIA BUENA VISTA.dwg
Save date: 5/30/2012 9:44

PRODUCED BY AN AUTODESK EDUCATIONAL PRODUCT
PRODUCED BY AN AUTODESK EDUCATIONAL PRODUCT
PRODUCED BY AN AUTODESK EDUCATIONAL PRODUCT