PRODUCED BY AN AUTODESK EDUCATIONAL PRODUCT

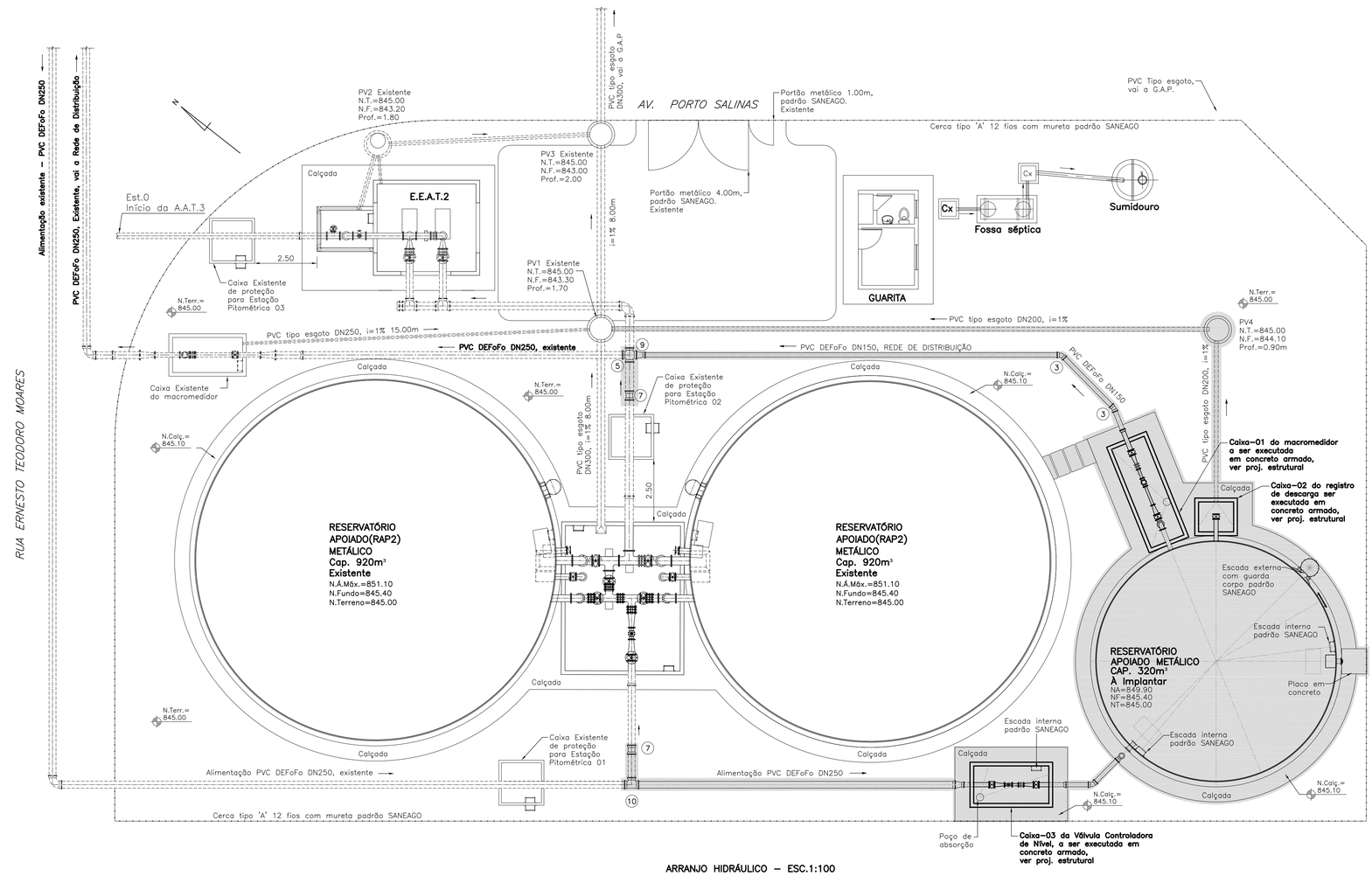

ARRANJO HIDRÁULICO – ESC.1:100

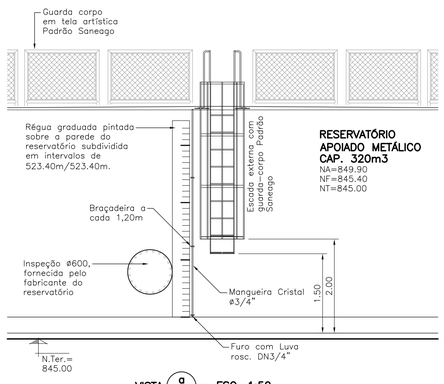

VISTA a – ESC. 1:50

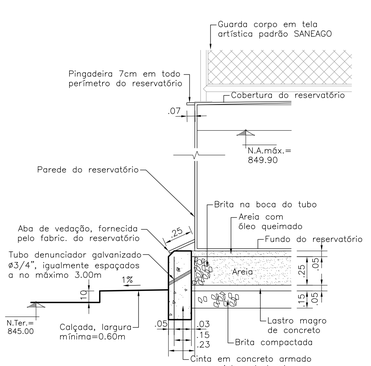

CORTE GENÉRICO – ESC. 1:25

DETALHES DE PROTEÇÃO DO RESERVATÓRIO METÁLICO

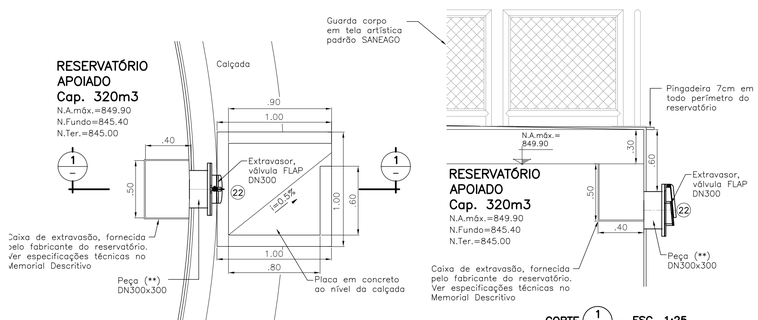

PLANTA – ESC.1:25

CORTE 1 – ESC. 1:25

DETALHE DO EXTRAVASOR

QUADRO DE DETALHES COMPLEMENTARES PADRÃO SANEAGO	DOCUMENTO
ESCADA EXTERNA COM GUARDA CORPO	FOLHA 05/09
ESCADA INTERNA TIPO MARINHEIRO	FOLHA 05/09
DISPOSITIVO DE VENTILAÇÃO EM FIBRA DE VIDRO	FOLHA 05/09
TAMPA DE INSPEÇÃO METÁLICA	FOLHA 05/09
TAMPA METÁLICA DA CAIXA DE MANOBRA	FOLHA 05/09
GUARDA CORPO EM TELA ARTÍSTICA	FOLHA 06/09
CERCA E PORTÃO	CADERNO DE ENCARGOS E FISCALIZAÇÃO DA SANEAGO
RESERVATÓRIO METÁLICO	ESPECIFICAÇÃO TÉCNICA ANEXO AO PROJETO
ESTRUTURAS DE CONCRETO	PROJETO ESTRUTURAL ANEXO
INSTALAÇÕES ELÉTRICAS	PROJETO ELÉTRICO ANEXO

NOTA:
PEÇA (**) – PEÇAS FORNECIDAS PELO FABRICANTE DO RESERVATÓRIO

RELAÇÃO DE MATERIAL RAP 320m3 E INTERLIGAÇÕES

ITEM	DISCRIMINAÇÃO
	CONEXÕES EM FERRO DÚCTIL
01	CURVA 90o FoFo COM FLANGES PN10 DN 150
02	CURVA 90o FoFo COM FLANGES E PE PN10 DN 150
03	CURVA 45o FoFo COM BOLSAS DN 150
04	CURVA 90o FoFo COM BOLSAS DN 150
05	CRUZETA FoFo COM BOLSAS DN 250 x 250
06	JUNTA DE DESMONTAGEM TRAVADA AXIALMENTE FoFo PN10 DN 80
07	LUVA COM BOLSAS FoFo JE DN 250
08	REDUCAO NORMAL COM FLANGES FoFo PN10 DN 150 x 80
09	REDUCAO PONTA E BOLSA FoFo DN 250 x 150
10	TE COM BOLSAS FoFo JE DN 250 x 250
11	TOCO COM FLANGES FoFo PN10 DN 80 x 250
12	TUBO BOLSA E FLANGE FoFo PN10 DN 150 x 800
13	TUBO BOLSA E FLANGE FoFo PN10 DN 150 x 1000
14	TUBO PONTA E FLANGE FoFo PN10 DN 150 x 1100
15	TUBO PONTA E FLANGE FoFo PN10 DN 150 x 5600
16	TUBO COM FLANGES FoFo PN10 DN 80 x 400
17	TUBO COM FLANGES FoFo PN10 DN 80 x 800
18	TUBO COM FLANGES FoFo PN10 DN 150 x 700
	VÁLVULAS/REGISTROS
19	REGISTRO CHATO FLANGES E CABEC CUNHA DE BORRACHA PN10 DN 150
20	MEDIDOR DE VAZAO EIXO VERTICAL COM FLANGES DN 80 (ver espec, tec,)
21	VALVULA DE CONTROLE DE NIVEL DO RESERVATORIO FoFo DN80
22	VALVULA FLAP FoFo DN300
	TUBULAÇÕES
	TUBO PVC DEFoFo DN150
	TUBO PVC DEFoFo DN250
	Ver quantitativos na folha 04/09

Nº	DATA	HISTÓRICO	AUTORIA	APROVAÇÃO	
0	FEV/11	EMISSÃO	TECNOCAD		

NOTAS
1. DIMENSÕES E COTAS TOPOGRÁFICAS EM METRO, DIÂMETROS EM MILIMETRO, SALVO INDICAÇÃO CONTRÁRIA.
2. TODOS OS FLANGES ENTERRADOS DEVERÃO SER PROTEGIDOS TOTALMENTE COM ESMALTE DE ALCATRÃO DE HULHA E ENVOLVIDOS EM FOLHAS DE POLIETILENO DE ALTA DENSIDADE (LONAPLAS OU SIMILAR). A ENVOLTÓRIA DEVERÁ SER HERMETICAMENTE FECHADA COM FITA ADESIVA ANTICORROSÃO (3M–N–50 OU SIMILAR).

PRANCHETAMENTO
À IMPLANTAR

TECNOCAD ENGENHARIA
RESP.TÉC./A. PROJ.: CRISTOPH ARAÚJO GODINHO–CREA 7391/D–GO
tecnocadengenharia@gmail.com
Fone/Fax: (62) 3242–2456
Rua 104, Nº 743 – Setor Sul – Goiânia – GO – CEP 74.080–240

SANEAMENTO DE GOIÁS S.A.

DES. / CÓPIA
PROJ. / CONFERE
LEVANT. / CÁLCULO
GERÊNCIA: Engª Romis Alberto da Silva
SUPERINTENDÊNCIA: Engª Godard Tedesco Vieira
DATA: FEV/11

LOCAL / MUNICÍPIO: RESIDENCIAL BUENA VISTA / GOIÂNIA – GO
TÍTULO: SISTEMA DE ABASTECIMENTO DE ÁGUA
PROJETO HIDRÁULICO
RESERVATÓRIO APOIADO METÁLICO CAP.: 320m3
CENTRO DE RESERVAÇÃO, ARRANJO HIDRÁULICO, DETALHE, CORTE E RELAÇÃO DE MATERIAL
AUTOR DO PROJETO

ORIGEM: TECNOCAD
COD. DE PROJETO: 478
HISTÓRICO (ALTERAÇÃO): 0
ESCALA: INDICADAS
FOLHA: 02/09
N. DO ARQUIVO

F:\03 EM APROVACAO\GYN 478 1049 BUENA VISTA E BEATRIZ APTOS\478 AGUA\2ª VERSAO\02 03 04 RAP300 BUENA VISTA GYN.dwg
Save date: 3/4/2011 02:60:50

PRODUCED BY AN AUTODESK EDUCATIONAL PRODUCT
PRODUCED BY AN AUTODESK EDUCATIONAL PRODUCT
PRODUCED BY AN AUTODESK EDUCATIONAL PRODUCT