PRODUCED BY AN AUTODESK EDUCATIONAL PRODUCT

QUADRO DE COMANDO MOTOR SOPRADORES / QCM SOPRADORES

MOTOR E CIRCUITO	VALORES NOMINAIS DO MOTOR						VALORES DE ENTRADA–ABSORVIDA PELA REDE								DIMENSIONAMENTO			ESPECIFICAÇÃO DE ACIONAMENTO
	POTENCIA EIXO		TENSÃO (V)	COS Φ	Φ	REND.	POTÊNCIA			CORRENTE			DEMANDA	DEMANDA				
	CV	KW					TOTAL KVA	ATIVA KW	REATIVA KVAr	S	P	Q	KVA	A	FASE	DISJ.	COND.	
SOPRADOR 1	4,0	2,94	380	0,80	36,87	0,83	4,43	3,55	2,66	6,74	5,39	4,04	4,43	6,74	ABC	8	2,5mm2	partida direta
SOPRADOR 2 reserva	4,0	2,94	380	0,80	36,87	0,83	4,43	3,55	2,66	6,74	5,39	4,04	4,43	6,74	ABC	8	2,5mm2	partida direta
TOTAL	8.0	5.88	380	–	–	–	8.86	7.10	5.32	13.48	10,78	8.08	4,43	6,74	ABC	10	2,5mm2	disjuntor

QUADRO DE COMANDO MOTOR–E.T.E. / QCM–E.T.E.

MOTOR E CIRCUITO	VALORES NOMINAIS DO MOTOR						VALORES DE ENTRADA–ABSORVIDA PELA REDE								DIMENSIONAMENTO			ESPECIFICAÇÃO DE ACIONAMENTO
	POTENCIA EIXO		TENSÃO (V)	COS Φ	Φ	REND.	POTÊNCIA			CORRENTE			DEMANDA	DEMANDA				
	CV	KW					TOTAL KVA	ATIVA KW	REATIVA KVAr	S	P	Q	KVA	A	FASE	DISJ.	COND.	
MOTOR 1	5,0	3,68	380	0,81	35,90	0,86	5,28	4,28	3,10	8,03	6,50	4,71	5,28	8,03	ABC	10	2,5mm2	inversor
MOTOR 2	5,0	3,68	380	0,81	35,90	0,86	5,28	4,28	3,10	8,03	6,50	4,71	5,28	8,03	ABC	10	2,5mm2	inversor
MOTOR 3 (Reserva)	5,0	3,68	380	0,81	35,90	0,86	5,28	4,28	3,10	8,03	6,50	4,71	5,28	8,03	ABC	10	2,5mm2	inversor
QCM SOPRADORES	8,0	5.88	380	0,80	36,87	0,83	8.86	7.10	5.32	13.48	10,78	8.08	4,43	6,74	ABC	10	2,5mm2	partida direta
QDLF–CASA DE CONT.	–	–	380	1,00	0,00	1,00	10,96	10,68	–	16.65	16.23	–	10,96	16,65	ABC	20	2,5mm2	disjuntor
TOTAL	23	16.92	380	–	–	–	35,66	30,62	14.62	54.22	46.51	22,21	25.95	39.45	ABC	40	10mm2	disjuntor

–CALCULO DE DEMANDA TOTAL (DMT):

EEE: (5,0cv x 3) x 2/3 = 10,56kVA
QDLF CASA DE CONTROLE: 10,44 x 1,00 = 10,96kVA
QCM SOPRADORES: (4,0cv x 2) x 1/2 = 4,43kVA

DMT = 25,95kVA

–DE ACORDO COM NORMA NTC–04 REV. 3 DA CELG TEREMOS:

ENTRADA CATEGORIA T1.

CABO DE ALIMENTAÇÃO: 4#10mm2 (0,6–1kV)

PROTEÇÃO GERAL: DISJUNTOR TERMOMAGNÉTICO TRIPOLAR DE 40A

ELETRODUTO DE ENTRADA E SÁIDA DA MEDIÇÃO: ø32mm F*G*

ATERRAMENTO FEITO COM CABO DE COBRE NÚ, #50mm2.

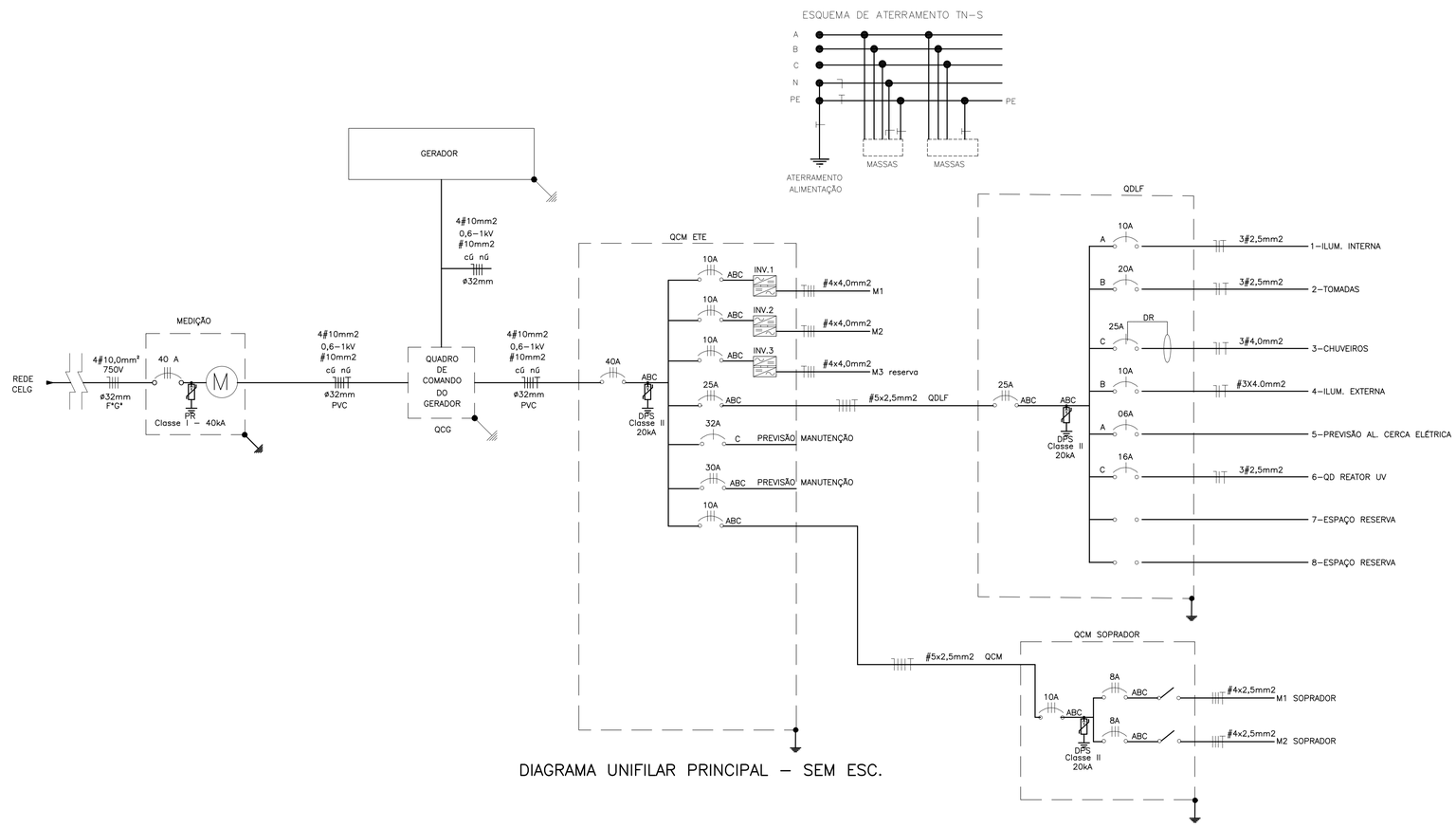

DIAGRAMA UNIFILAR PRINCIPAL – SEM ESC.

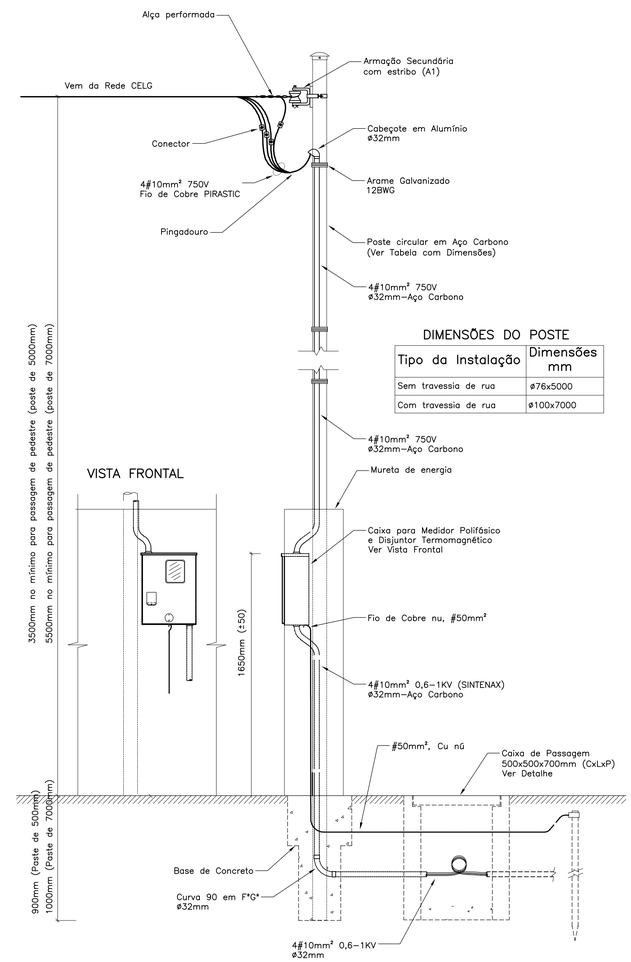

DIMENSÕES DO POSTE

Tipo da Instalação	Dimensões mm
Sem travessia de rua	ø76x5000
Com travessia de rua	ø100x7000

PADRÃO TRIFÁSICO DE ENTRADA – S/ESC.

Nº	DATA	HISTÓRICO	AUTORIA	APROVAÇÃO		NOTAS	PRANCHETAMENTO
						– O CABO NEUTRO DEVERÁ TER COR AZUL–CLARO. – O CABO PE DEVERÁ TER COR VERDE E AMARELO.	

TECNOCAD ENGENHARIA

PROJ.: ENG° ELET. ARTUR PINHEIRO DE MAGALHÃES – CREA 13570/D–GO

tecnocad@tecnocad.eng.br
Fone/Fax: (062) 3242–2456
Rua 104, Nº. 743 – Setor Sul – Goiânia – GO – CEP 74.080–240

SANEAGO — SANEAMENTO DE GOIÁS S.A.

DES. / COPIA	DATA OUT/11	LOCAL / MUNICIPIO: RESIDENCIAL BUENA VISTA / GOIANIA–GO	ORIGEM: TECNOCAD
PROJ. / CONFERE		TITULO: SISTEMA DE ESGOTO SANITÁRIO PROJETO ELÉTRICO **ESTAÇÃO TRATAMENTO DE ESGOTO (ETE)** PADRÃO TRIFÁSICO DE ENTRADA CALCULO DEMANDA TOTAL DIAGRAMA UNIFILAR PRINCIPAL QUADRO DE COMANDO	N. DE ORIGEM: 478
LEVANT. / CALCULO			HISTORICO (ALTERACAO)
GERÊNCIA: Arqt° Sebastião A. F. Filho			ESCALA
SUPERINTENDÊNCIA: Eng° Godard Tedesco Vieira			FOLHA: 01/12
		AUTOR DO PROJETO	N. DO ARQUIVO

PRODUCED BY AN AUTODESK EDUCATIONAL PRODUCT
PRODUCED BY AN AUTODESK EDUCATIONAL PRODUCT
PRODUCED BY AN AUTODESK EDUCATIONAL PRODUCT