PRODUCED BY AN AUTODESK EDUCATIONAL PRODUCT

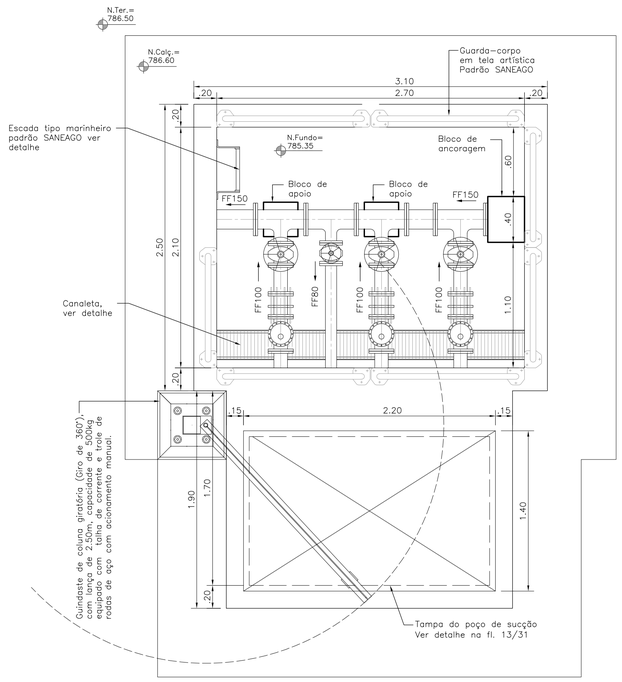

PLANTA DE COBERTURA – ESC.1:25

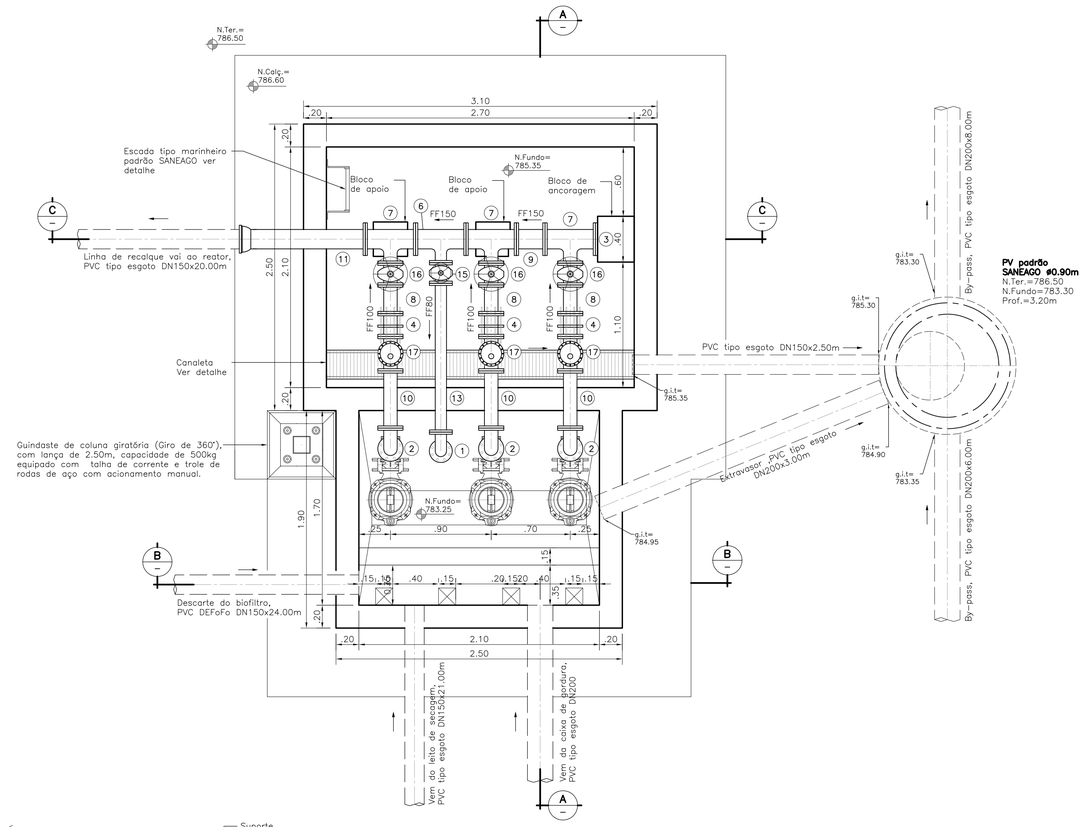

PLANTA BAIXA – ESC.1:25

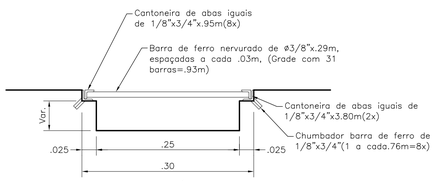

CORTE ESQUEMÁTICO

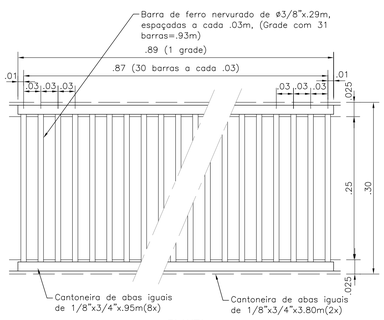

PLANTA

DETALHE DA GRADE PARA CANALETA – ESC. 1:5

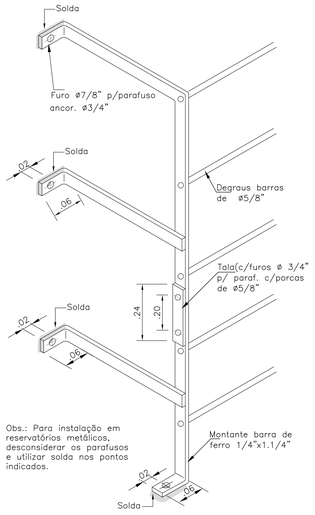

PERSPECTIVA DA FIXAÇÃO

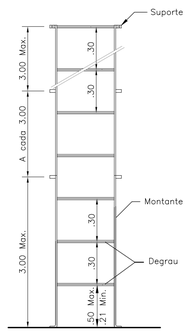

VISTA FRONTAL – ESC. 1:20

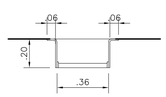

PLANTA – ESC. 1:20

E S C A D A T I P O M A R I N H E I R O

RELAÇÃO DE MATERIAL EEE

ÍTEM	DISCRIMINAÇÃO
	CONEXÕES EM FERRO DÚCTIL
01	CURVA 90o FoFo COM FLANGES PN10 DN 80
02	CURVA 90o FoFo COM FLANGES PN10 DN 100
03	FLANGE FoFo CEGO PN10 DN 150
04	JUNTA DE DESMONTAGEM TRAVADA AXIALMENTE FoFo PN10 DN 100
05	REDUCAO NORMAL COM FLANGES FoFo PN10 DN 100 x 50
06	TE COM FLANGES FoFo PN10 DN 150 x 80
07	TE COM FLANGES FoFo PN10 DN 150 x 100
08	TOCO COM FLANGES FoFo PN10 DN 100 x 250
09	TOCO COM FLANGES FoFo PN10 DN 150 x 250
10	TOCO COM FLANGES FoFo PN10 DN 100 x 500
11	TUBO BOLSA E FLANGE FoFo PN10 DN 150 x 1000
12	TUBO PONTA E FLANGE FoFo PN10 DN 80 x 2300
13	TUBO COM FLANGES FoFo PN10 DN 80 x 1300
14	TUBO COM FLANGES FoFo PN10 DN 100 x 1700
	VÁLVULAS/REGISTROS
15	REGISTRO CHATO FLANGES E VOLANTE CUNHA DE BORRACHA PN10 DN 80
16	REGISTRO CHATO FLANGES E VOLANTE CUNHA DE BORRACHA PN10 DN 100
17	VALVULA DE RETENCAO P/ ESGOTO, PORTINHOLA UNICA TIPO REFLUX/GLASS DN100

Ver quantitativos na folha 13/31.

Nº	DATA	HISTÓRICO	AUTORIA	APROVAÇÃO		NOTAS
0	MAR/12	EMISSÃO				

TECNOCAD ENGENHARIA

DESENHO	PROJETO	COORDENAÇÃO	CÓDIGO DO PROJETO
I.M.S.F	I.M.S.F	R.K	478

RESP.TÉC./A. PROJ.: CRISTOPH ARAÚJO GODINHO–CREA 7391/D–GO
tecnocad@tecnocad.eng.br
Fone/Fax: 62–3242.2456/62–3092.2456
Rua 104, N. 743 – Setor Sul – Goiânia – GO – CEP 74.080–240

BANCABC

SANEAMENTO DE GOIÁS S.A.

DES. / COPIA — DATA MAR/12
PROJ. / CONFERE
LEVANT. / CALCULO
GERÊNCIA: Engª Romis Alberto da Silva
SUPERINTENDÊNCIA: Engª Godard Tedesco Vieira

MUNICIPIO: RESIDENCIAL BUENA VISTA / GOIÂNIA – GO

TITULO: SISTEMA DE ESGOTO SANITÁRIO
PROJETO DE ARQUITETURA

ESTAÇÃO ELEVATÓRIA DE ESGOTOS – E.E.E.
PLANTAS E LISTA DE MATERIAIS

FISCALIZAÇÃO

ORIGEM
CÓD. PROJETO: 478
HISTORICO (ALTERACAO): 0
ESCALA: INDICADAS
FOLHA: 12/31
N. DO ARQUIVO

F:\03 EM APROVACAO\GPN 478 1049 BUENA VISTA E BEATRIZ APTOS\478 ESGOTO\1 HIDRAULICO\12 13 EEE ETE BUENA VISTA.dwg
Save date: 3/30/2012 4:45

PRODUCED BY AN AUTODESK EDUCATIONAL PRODUCT
PRODUCED BY AN AUTODESK EDUCATIONAL PRODUCT
PRODUCED BY AN AUTODESK EDUCATIONAL PRODUCT