Memorial de cálculo da faixa de servidão do Residencial Frei Galvão

O dimensionamento da faixa de servidão considerou a profundidade e diâmetro da tubulação, sendo que para diâmetro igual ou menor que 1,00 metro, faixa mínima de 6,0 metros e para diâmetros maiores, faixa mínima de 10,0 metros, conforme exemplo abaixo:

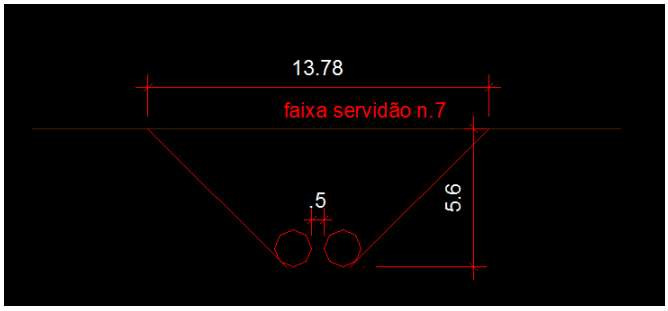

Para tanto, foi obtido os valores fornecidos na tabela abaixo:

Faixa servidão	Largura	Comp	Área	Diâmetro	Prof. max
Faixa servidão n. 1	11,0 m	38,80m	426,80m2	1,0m	5,50m
Faixa servidão n. 2	10,0 m	50,00m	500,00m2	1,5m	3,60m
Faixa servidão n. 3	10,0 m	53,12m	531,20m2	0,8m	4,80m

Goiânia, 01/10/2013

Eng° Marcel Bruno Silveira e Souza

CREA-GO 16514/D