LOCAÇÃO E CARGAS DOS PILARES

ESCALA 1:75

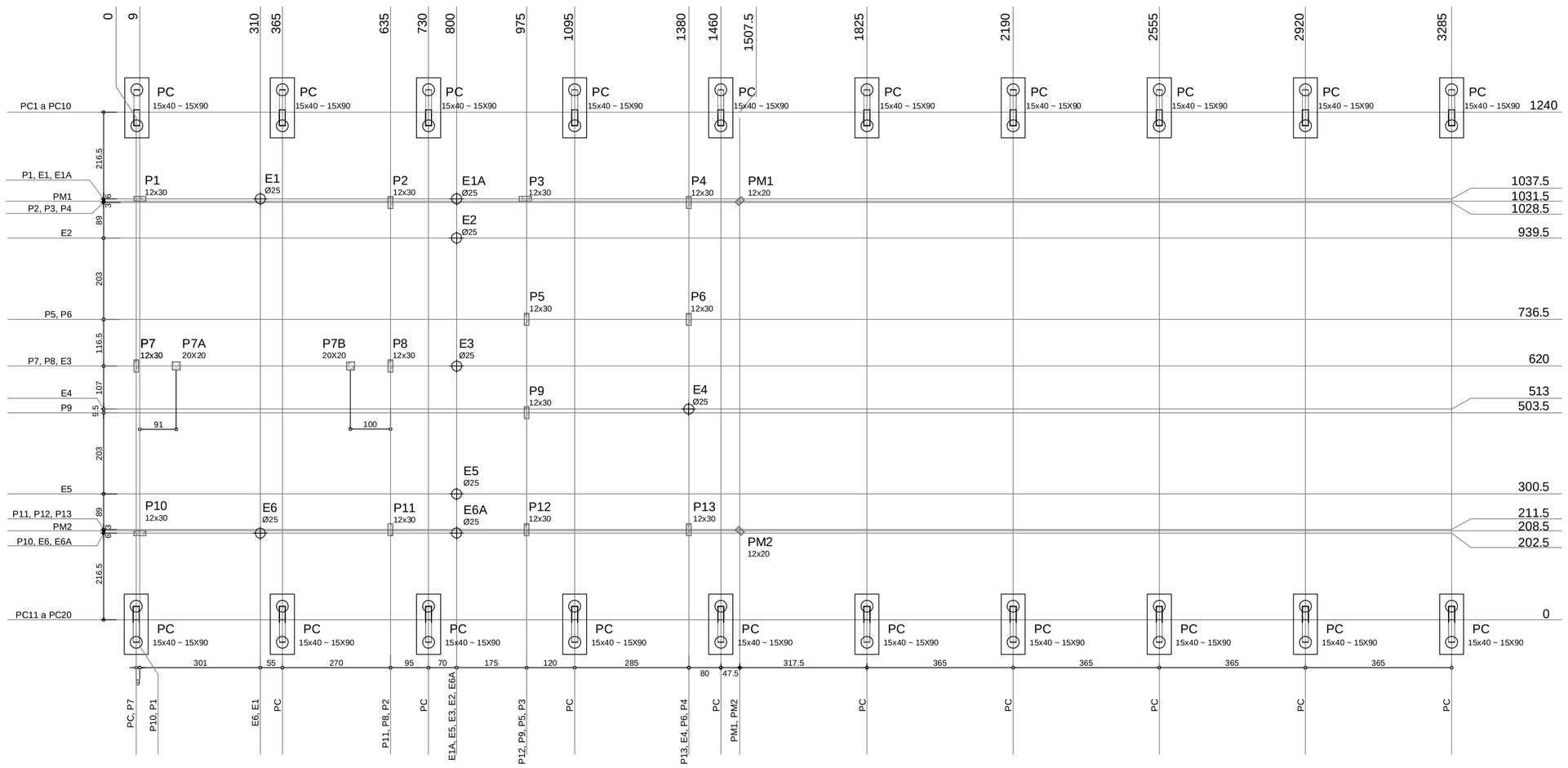

Pilar		
Nome	Seção (cm)	Carga (tf)
P1	12x30	5
P2	12x30	7
P3	12x30	6
P4	20x20	4
P5	12x30	9
P6	12x30	9
P7	12x30	12
P8	12x30	15
P9	12x30	8
P10	12x30	5
P11	12x30	7
P12	12x30	6
P13	12x30	5
PC	15x40~15X90	5
PM1=PM2	12x20	1
P7A= P7B	20X20	8

OBSERVAÇÕES:

- LOCAR A OBRA ATRAVÉS DA IMPLANTAÇÃO DO PROJETO DE ARQUITETURA
- A LOCAÇÃO DOS PILARES DEVERÁ SER REALIZADA POR PESSOAL COM CAPACIDADE TÉCNICA PARA TAL.
- AS CARGAS NOS PILARES SÃO DECORRENTES DA ESTRUTURA, CONFORME NORMAS BRASILEIRAS, ACRESCIDAS DO PESO PRÓPRIO DOS PILARES.
- CONCRETO FCK=20MPa E AÇO CA50A

CORTE A-A

ESCALA 1:50

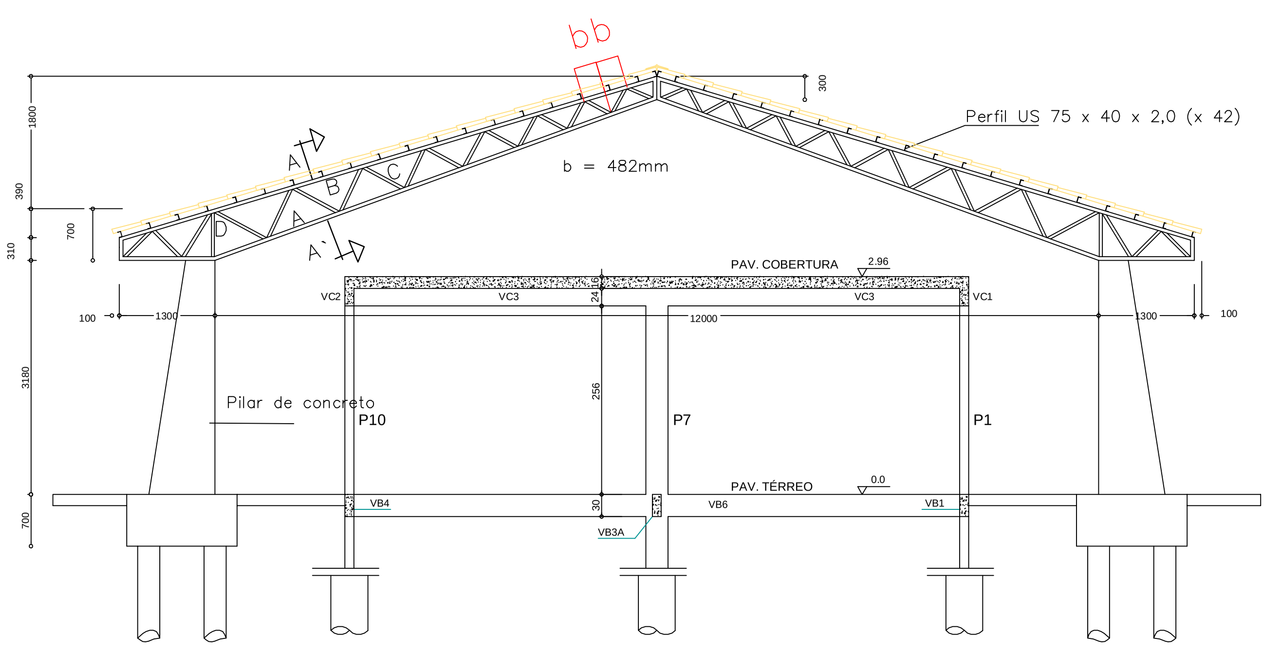

T (X 10) Esc:. 1/50

DETALHE DOS PILARES

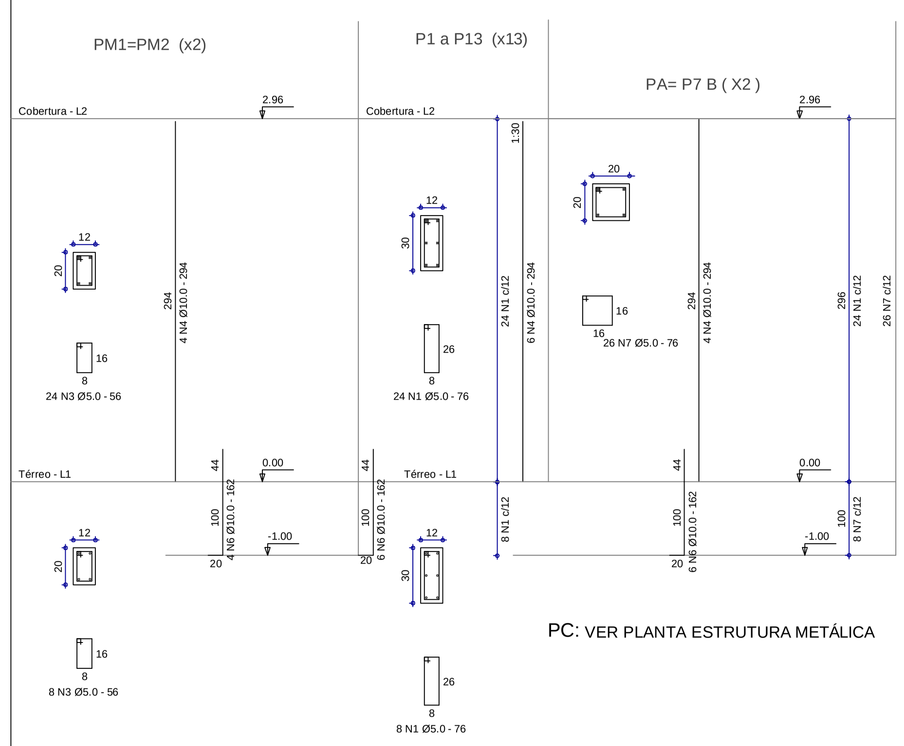

PC: VER PLANTA ESTRUTURA METÁLICA

RELAÇÃO DO AÇO

AÇO	N	DIAM	Q	UNIT (cm)	C.TOTAL (cm)
60	1	5.0	416	76	31616
	3	5.0	64	56	3584
50	4	10.0	94	294	27636
	6	10.0	94	162	15228
60	7	5.0	68	76	5168

RESUMO DO AÇO

AÇO	DIAM	C.TOTAL (m)	PESO+10% (kg)
CA50	10.0	428.7	269
CA60	5.0	403.7	68
PESO TOTAL			
CA50	269		
CA60	68		

Vol. concreto total = 2.36 m³
Área de forma total = 54.65 m²
fck = 200.00 kgf/cm²
Cobrimento da Armadura = 2cm

EXECUÇÃO: DE ACORDO COM AS NORMAS ESTRUTURAIS BRASILEIRAS.	CONCRETO: NB1 - 1978 ARTIGO 8.3.1.2 fck >= 250 kg/cm².	IMPORTANTE: fc28=fck+1,65Sd 5d CONFORME NBR-6118.

N°	Modificações	Data	Visto
1			
0	Liberado para execução	15/12/02	Cristiana

E. M. Padrão 2003

AUTORES DO PROJETO:

Engº WALID JOSEPH ESPER
CREA GO-7119/D

Engº ADEMAR TOYONORI HIRATA
CREA GO - 533/D

BLOCO
RECREIO
FL. 01/03

TITULO:
LOCAÇÃO E CARGAS DOS PILARES
DETALHE DOS PILARES
CORTE A-A

FOLHA: 05 / 17
PROJETO N° 111/02
ESCALA: INDICADA
DATA: DEZ/02

PROP.: PREFEITURA MUNICIPAL DE GOIÂNIA

PROJETO ESTRUTURAL

R.22 x 1418 S/0007 - St. Oeste - Goiânia - GO FowsFax: (062) 215 5424 (062) 9975 5516

OS DIREITOS AUTORAIS DESTE PROJETO PERTENCEM AOS ENGENHEIROS ACIMA CITADOS E PROIBIDA A SUA REPRODUCAO,MODIFICACAO E/OU ALTERACAO. LEI 5968 ART.25

PDF created with pdfFactory Pro trial version www.pdffactory.com